TAKE RACING TO THE NEXT LEVEL

F-GT SHIFT

SIMULATOR COCKPIT

INSTRUCTION MANUAL

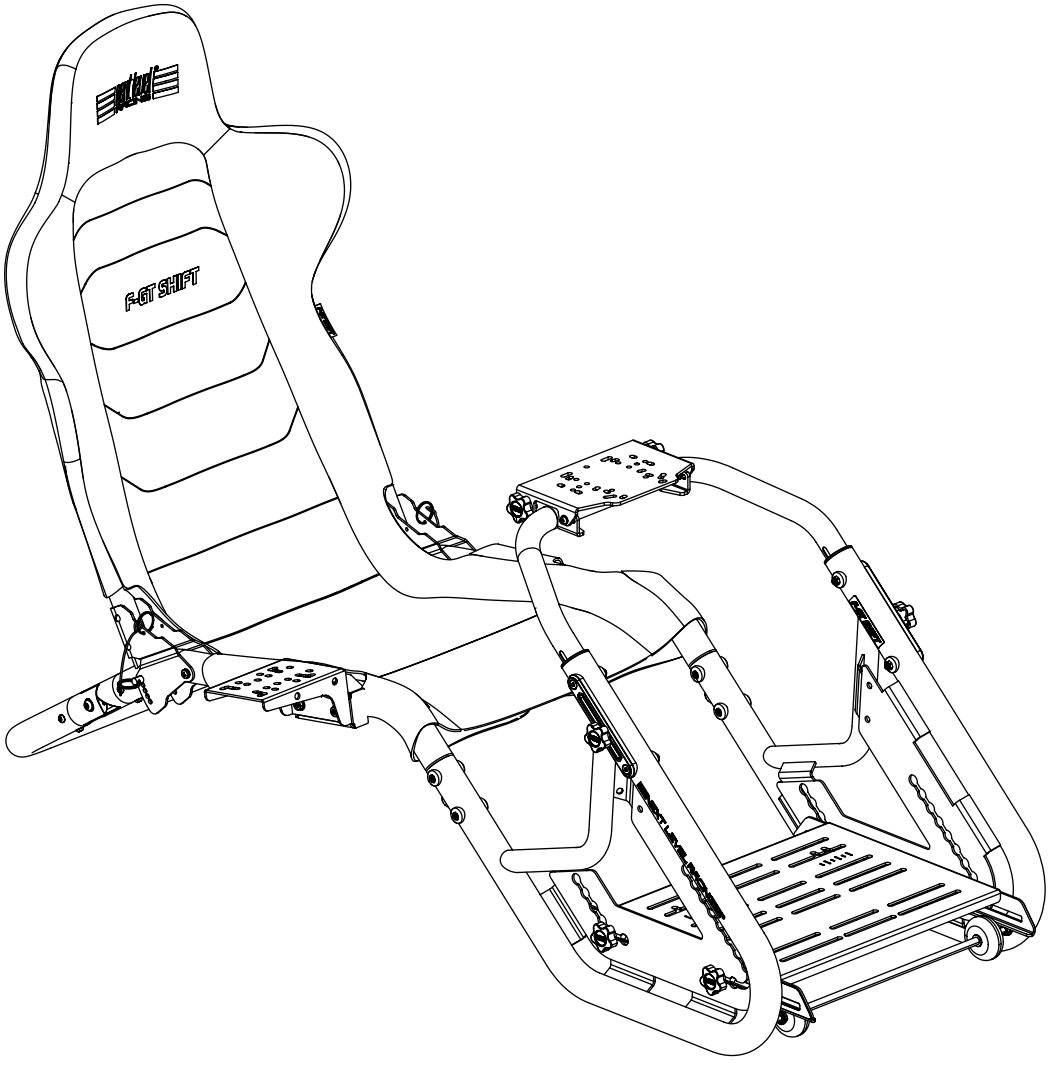

next level RACING

YOUR SIM RACING JOURNEY STARTS HERE

We know you're eager to start racing! Take your time with the instructions and follow this guide to assemble your product. You'll be setting yourself up for success by following the instruction booklet to fully optimize your product.

ASSEMBLY VIDEO

bit.ly/nlrbuild

FOLLOW US

@next_level_racing

@nextlevelracingOfficial

@nextlvlracing

Next Level Racing

support@nextlevelracing.com

TAKE RACING
TO THE NEXT LEVEL

NEXTLEVELRACING.COM

next level®
RACING

PRE-RACE CHECKS

TIPS

- Hand-tighten all bolts as you build. Do not fully tighten fasteners until the cockpit is completely assembled — for ease of assembly. Once the assembly is complete, ensure tightening of all fasteners to lock the frame square and rigid.
- If you require further support, consult the installation video or contact us at support@nextlevelracing.com

WARNING

- Please do not use power tools for assembly as over tightening can damage parts.
- Do not force parts together.
- Avoid cross threading bolts.
- Beware of sharp edges.
- Do not use the seating if any part is broken, torn, or missing.
- Make sure all assembly fittings are securely tightened and check them regularly for safety and stability.
- Folding/Moving parts present a pinch hazard. Take care when adjusting to avoid injury.

- IMPORTANT: Always check our website for the latest version of the product instructions. Online instructions may be updated to reflect product, safety, or regulatory changes.

WARNING

CHOKING HAZARD - Small parts not for children under 3 years or any individuals who have a tendency to place inedible objects in their mouths.

ASSEMBLY VIDEO

bit.ly/nlrbuild

NLR-R019 F-GT SHIFT SIMULATOR COCKPIT
NLR-R019 F-GT SHIFT SIMULATOR COCKPIT INSTRUCTIONS
Date of Document: October, 2026

Manufactured by:
Next Level Racing Simulations PTY LTD

21-23 Upton Street,
Bundall, QLD, 4217
Australia

Video Instruction: bit.ly/nlrbuild

IN THE BOX

*NOT TO SCALE

***NOTE**: Some Items Come with Rust Resistant Coating*

1 x FABRIC SEAT

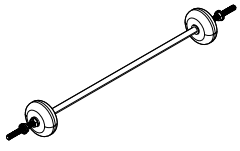

1 x FRONT ROLLER ASSEMBLY

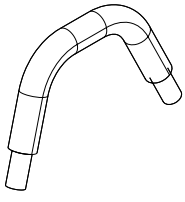

1 x HEADREST TUBE

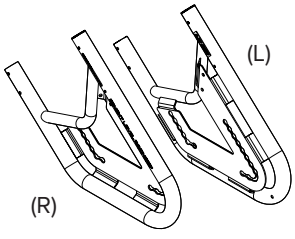

1 x FRONT FRAMES

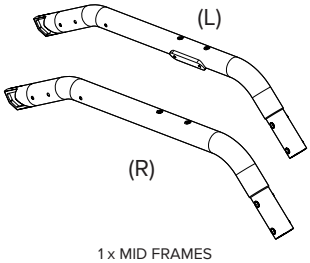

1 x MID FRAMES

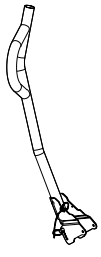

1 x RIGHT SEAT BACKREST FRAME

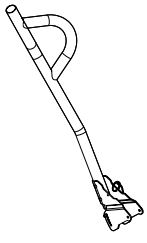

1 x LEFT SEAT BACKREST FRAME

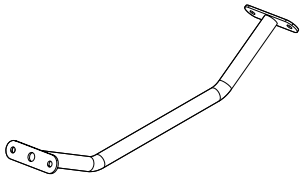

1 x MID FRAME BRACE

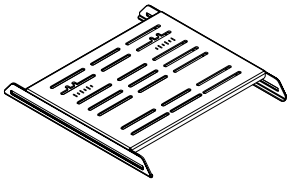

1 x PEDAL PLATE

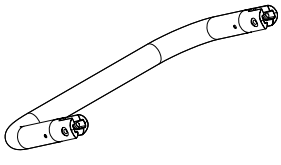

1 x REAR PIVOT LEG

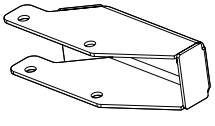

1 x SHIFTER BRACKET

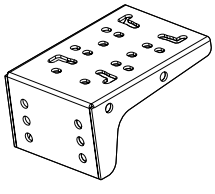

1 x SHIFTER PLATE

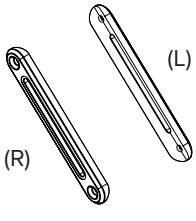

1 x SIDE CLAMP PLATES

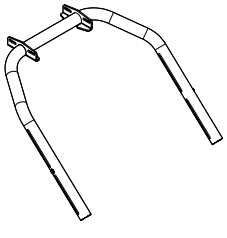

1 x TELESCOPIC WHEEL PLATE TUBE

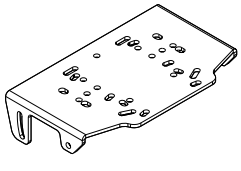

1 x WHEEL PLATE

2 x HF8 VELCRO STRIPS

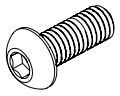

10 x M6 16mm BUTTON HEAD BOLTS

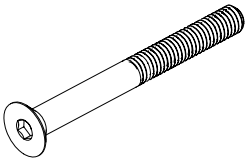

4 x M6 60mm COUNTERSUNK SOCKET HEAD BOLTS

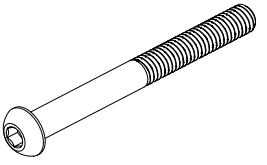

2 x M6 60mm BUTTON HEAD BOLTS

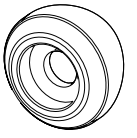

14 x M6 SADDLE WASHERS

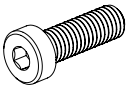

2 x M6 20mm SOCKET HEAD BOLTS

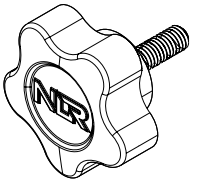

4 x M6 20mm KNOBS

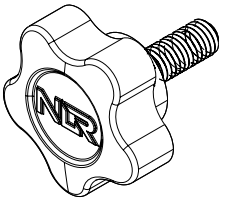

4 x M8 20mm SHOULDER KNOBS

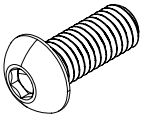

10 x M8 20mm BUTTON HEAD BOLTS

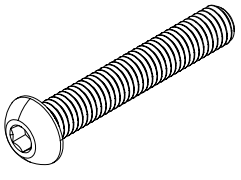

2 x M8 50mm BUTTON HEAD BOLTS

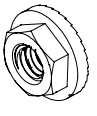

4 x M6 FLANGE NUTS

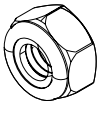

6 x M6 NYLOC NUTS

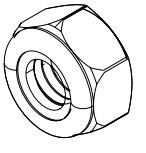

2 x M8 NYLOC NUTS

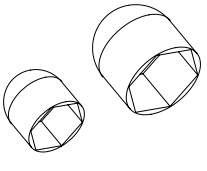

2 x M8 NUT CAPS
6 x M6 NUT CAPS

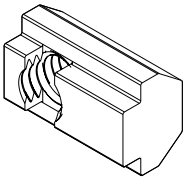

4 x M8 T-NUTS

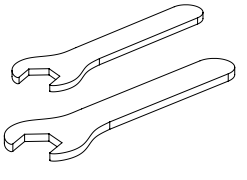

1 x 10mm WRENCH
1 X 13mm WRENCH

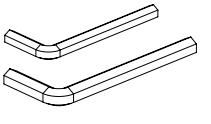

1 x 4mm ALLEN KEY
1 x 5mm ALLEN KEY

***NOTE**: Some Items Come with Rust Resistant Coating*

SPARE HARDWARE

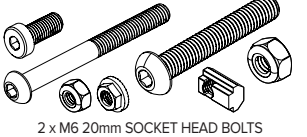

2 x M6 20mm SOCKET HEAD BOLTS
1 x M6 60mm BUTTON HEAD BOLT
1 x M6 FLANGE NUT
1 x M6 NYLOC NUT
1 x M8 50mm BUTTON HEAD BOLT
1 x M8 NYLOC NUT
1 x M8 T-NUT

Video Instruction: bit.ly/nlrbuild

MOUNTING LOCATIONS

WHEEL PLATE

Asetek	La Prima / Forte / Invicta
Cammus	C5 / C12
Fanatec	CSL DD / GT DD Pro / CS DD / DD / DD1 / DD2 / Podium Series
Hori	Racing Wheel Playstation / Xbox / Nintendo (clamped)
Hori	Force Feedback Racing Wheel
Logitech	RS50
Logitech	G25 / G27 / G29 / G920 / G923 / G PRO
Moza	R3
Moza	R5
Moza	R9 / R12 / R16 / R21 / R21 Ultra / R25 Ultra
Simagic	Alpha Mini / Alpha / Alpha EVO Sport / Alpha EVO / Alpha EVO Pro / M10
Simucube	Bottom Mount / 3 Sport / 3 Pro / 3 Ultimate
SimXperience	Accuforce Pro V2
Thrustmaster	T248 / T300 / TX / T-GT II / TS-PC Racer
Thrustmaster	T598 / T818
Turtle Beach	Velocity One
Turtle Beach	KD3
VRS Racing	DFP15

Tested up to 25Nm. For the best experience it is recommended to not exceed 15Nm settings.

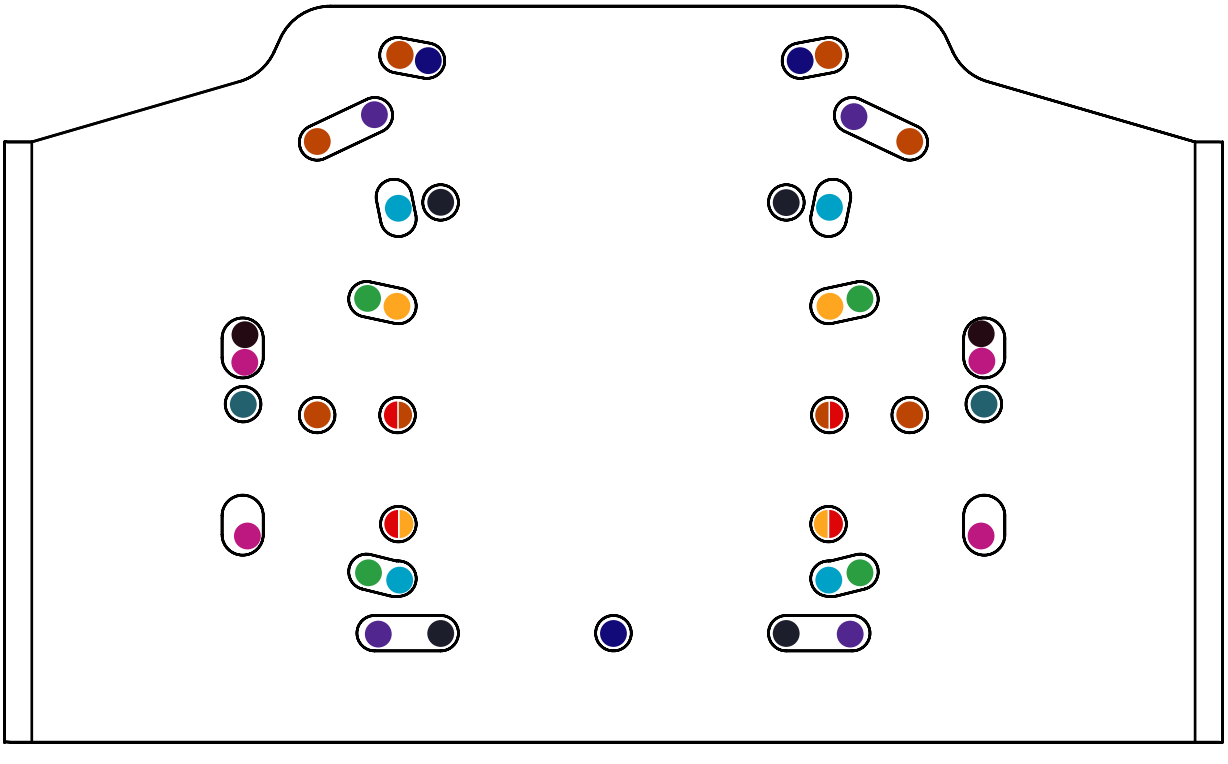

** This product has been tested with wheelbases up to the stated Nm rating. Users may install higher-torque wheelbases based on their requirements; however, performance and stability may vary depending on wheelbase settings, mounting position, and usage conditions.

MOUNTING LOCATIONS

PEDAL PLATE

Asetek	La Prima / Forte / Invicta
Fanatec	CSL / CSL Elite V2 / ClubSport V3
Heusinkveld	Sprint / Ultimate (Baseplate)
Logitech G	RS
Logitech G	Series / G Pro
Moza	SR-P LITE / SR-P / SR-P 2/ CR-P / CR-P 2
PXN	A3
Cube Controls	SP01 (2 Pedals)
Simagic	P500
Simagic	P1000 / P2000
Thrustmaster	Raceline Pedals III & LTE
Thrustmaster	T3PA
Thrustmaster	T300RS
Thrustmaster	TLCM / T3PM
Turtle Beach	Velocity One / KD3
VNM	Lite / V1 (2 & 3 Pedals)
VRS Racing	Direct Force Pro (3 pedals)

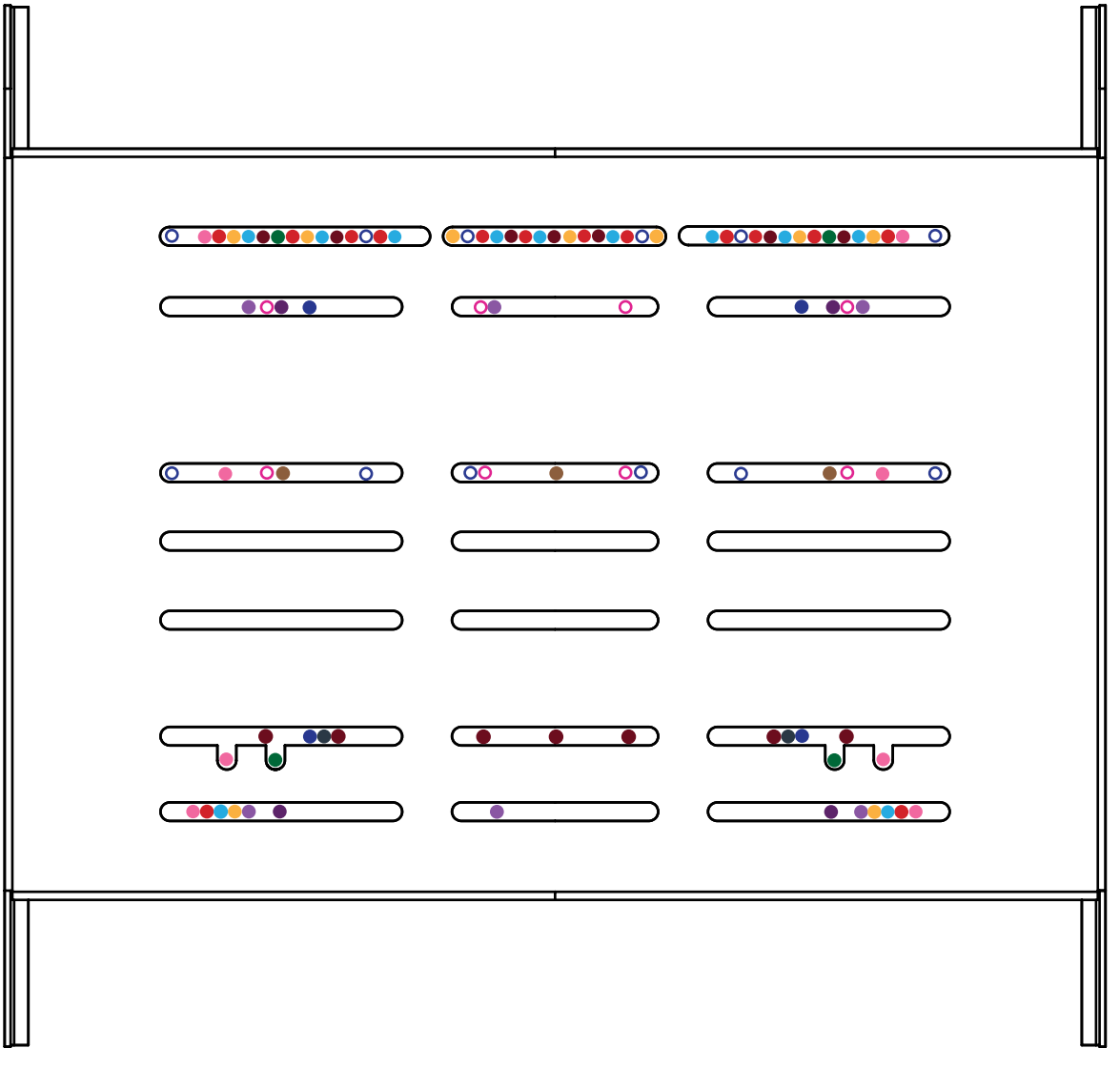

Video Instruction: bit.ly/nlrbuild

F-GT SHIFT ASSEMBLY

General Note: Loosely tighten all bolts, until frame is fully assembled, then tighten to make frame rigid.

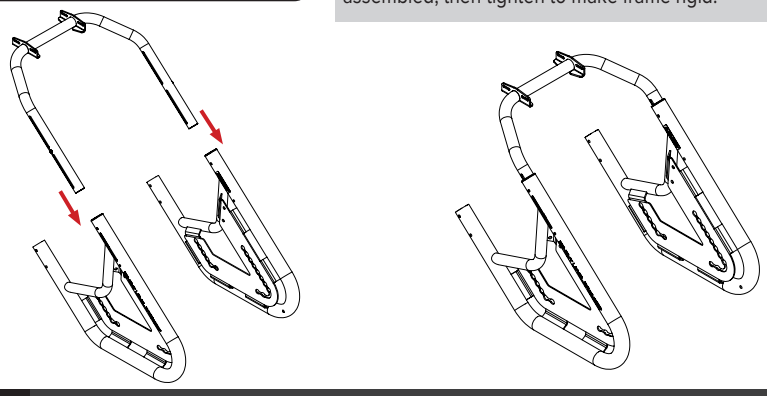

PARTS:

- 1 x Front Frames

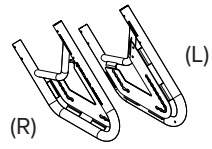

- 1 x Telescopic Wheel Plate Tube

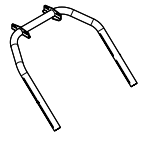

01 Insert the Telescopic Wheel Plate Tube into the Front Frames.

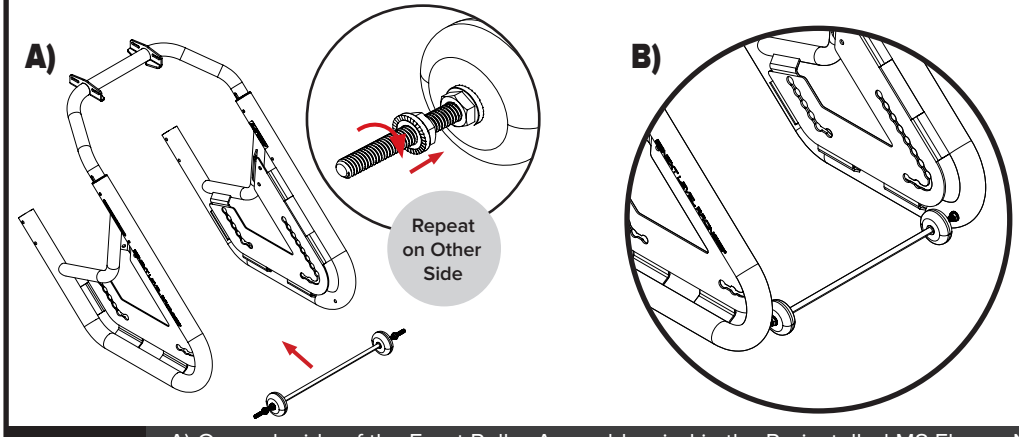

PARTS:

- 1 x Front Roller Assembly

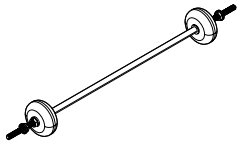

02 A) On each side of the Front Roller Assembly wind in the Preinstalled M8 Flange Nuts, so that both nuts sit inside the two Front Frame tubes.
B) Insert the Front Roller Assembly into the mounting holes on the Front Frames.

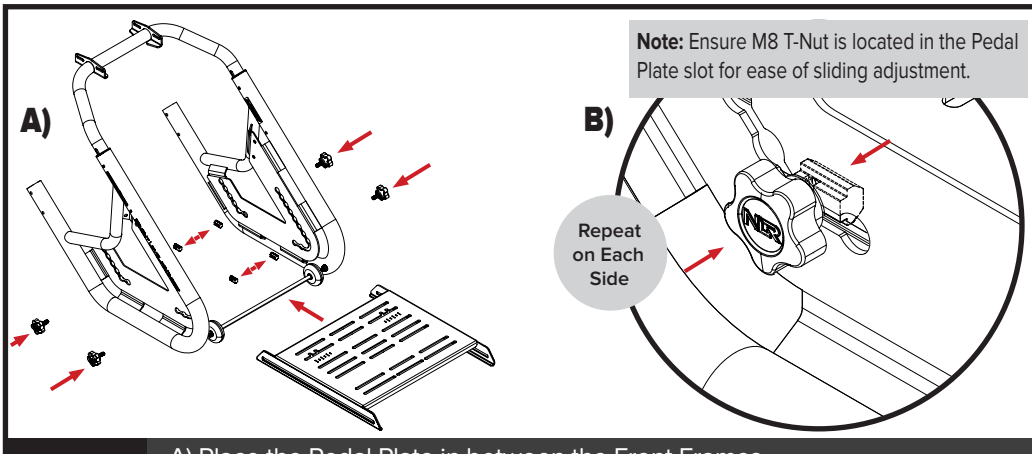

Note: Ensure M8 T-Nut is located in the Pedal Plate slot for ease of sliding adjustment.

PARTS:

- 1 x Pedal Plate
- 4 x M8 T-Nuts
- 4 x M8 20mm Shoulder Knobs

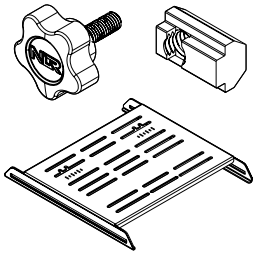

03 A) Place the Pedal Plate in between the Front Frames.
B) Insert the M8 T-Nut into the inside slotted channel of the Pedal Plate, then align the M8 Shoulder Knob in the mounting holes on the frame and secure into the T-Nuts. Repeat on each side.

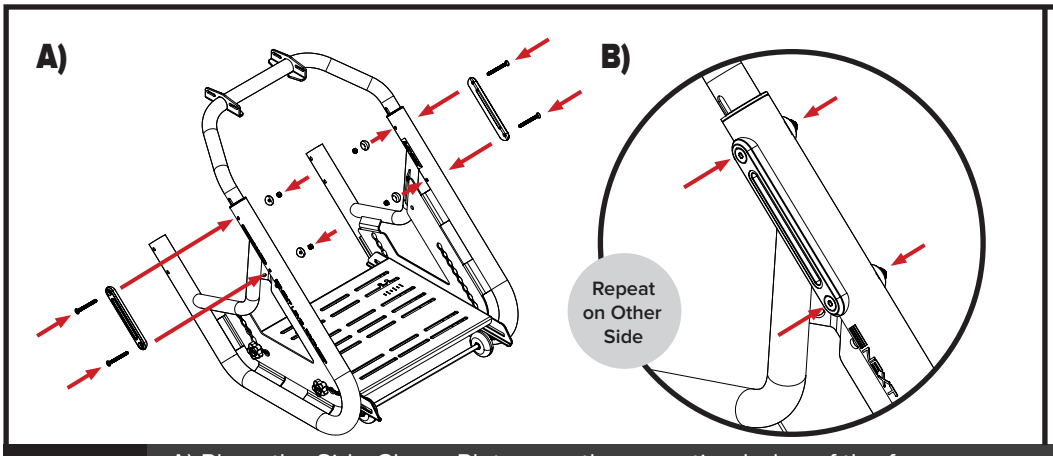

PARTS:

- 2 x Side Clamp Plates
- 4 x M6 60mm Countersunk Bolts
- 4 x M6 Saddle Washer
- 4 x M6 Nyloc Nuts

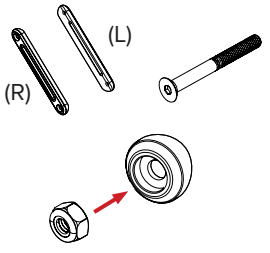

04 A) Place the Side Clamp Plate over the mounting holes of the frame.
B) Insert M6 60mm Countersunk Bolts through the Side Clamp Plate and the mounting holes of the frame and secure with M6 Saddle Washers and M6 Nyloc Nuts. Repeat on the other side.

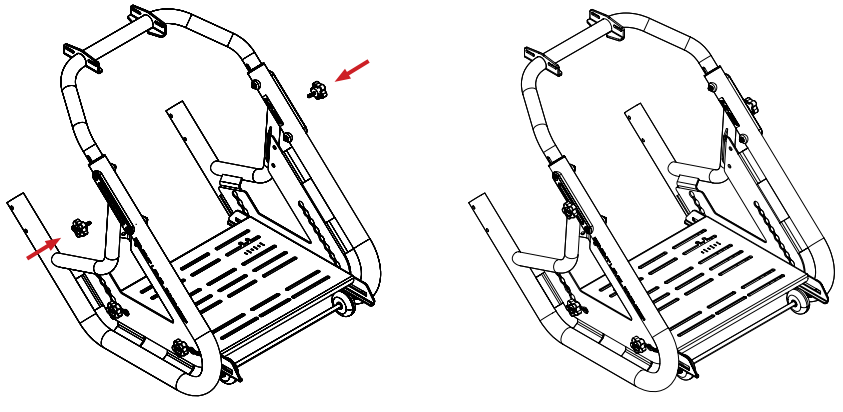

PARTS:

- 2 x M6 20mm Knobs

05 Insert the M6 20mm Knobs into the threaded inserts on the Telescopic Wheel Plate Tube and secure in place.

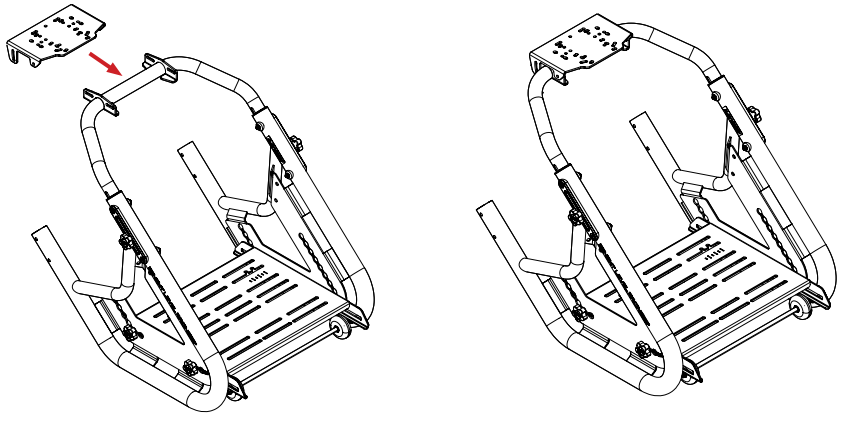

PARTS:

- 1 x Wheel Plate

06 Insert the Wheel Plate between the mounting holes on the Telescopic Wheel Plate Tube.

Video Instruction: bit.ly/nlrbuild

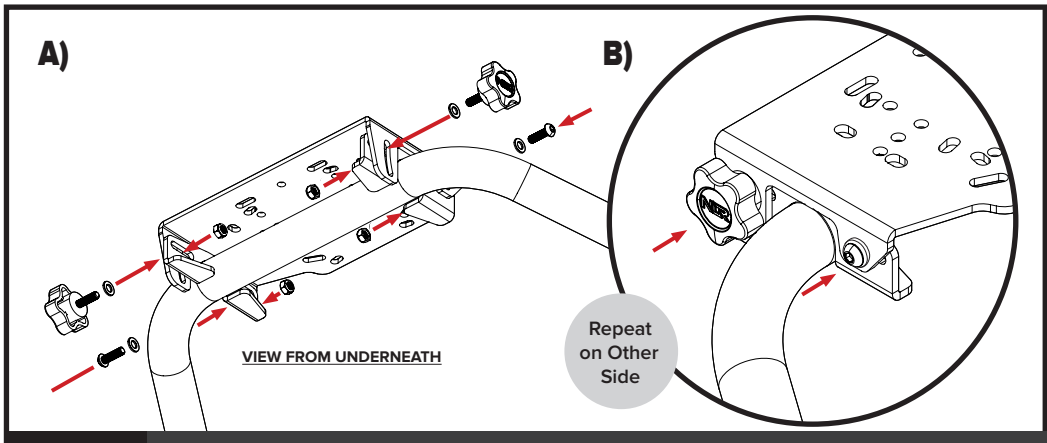

PARTS:

- 2 x M6 20mm Knobs
- 2 x M6 20mm Socket Head Bolts
- 4 x M6 Flange Nuts

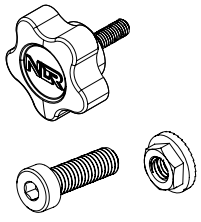

07 A) Align the M6 20mm Knobs and M6 20mm Socket Head Bolts on outside the mounting holes of the Wheel Plate and the M6 Flange Nuts with the mounting slots on the inside of the Telescopic Wheel Plate Tube.
B) Bolt through and secure. Repeat on the other side.

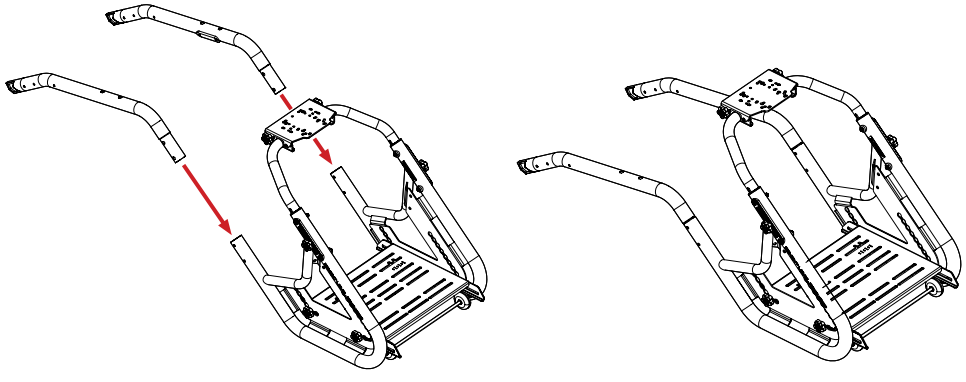

PARTS:

- 1 x Mid Frames

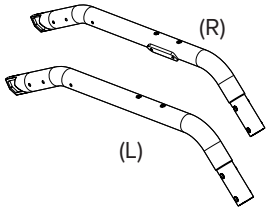

08 Insert the Mid Frames tubes into the Front Frame Assembly tubes. Align the threaded inserts in the Mid Frame tubes with the Front Frame mounting holes.

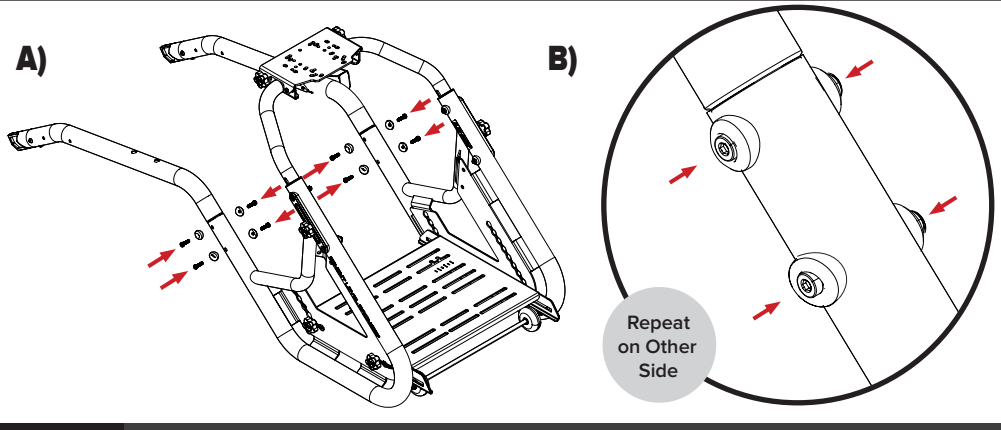

PARTS:

- 8 x M6 Saddle Washers
- 8 x M6 16mm Button Head Bolts

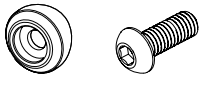

09 A) Align the M6 16mm Button Head Bolts and M6 Saddle Washers with the mounting holes either side of the frame tube.
B) Bolt through and secure. Repeat on the other side.

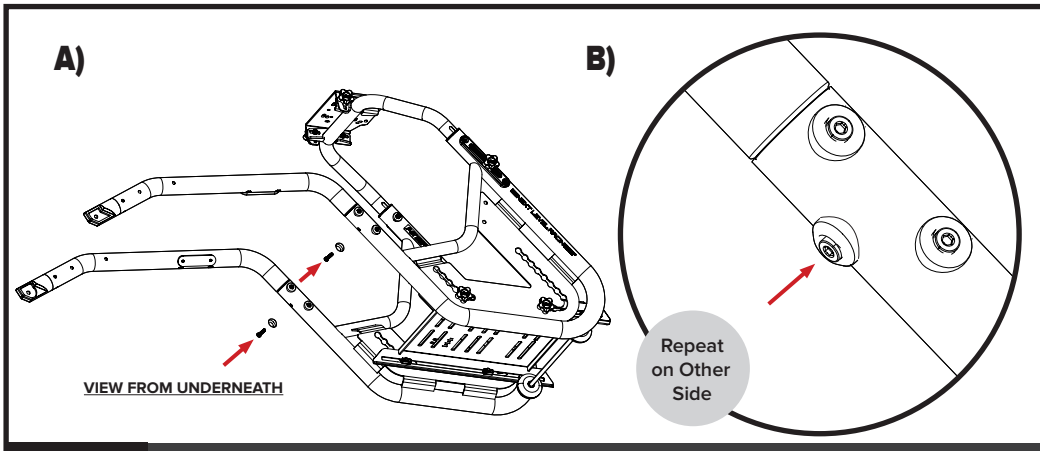

PARTS:

- 2 x M6 Saddle Washers
- 2 x M6 16mm Button Head Bolts

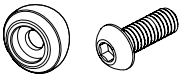

10

A) Align the M6 16mm Button Head Bolts and M6 Saddle Washers with the mounting holes either side of the frame tube.
B) Bolt through and secure. Repeat on the other side.

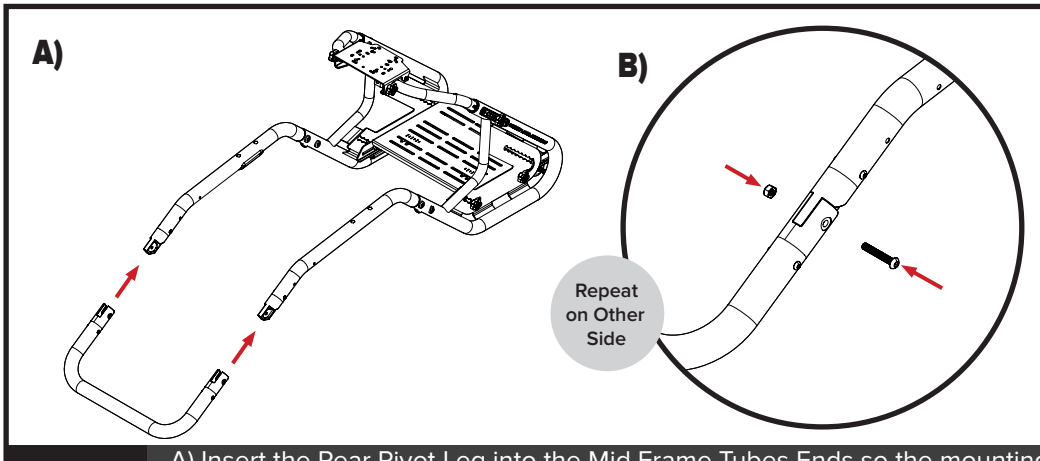

PARTS:

- 1 x Rear Pivot Leg

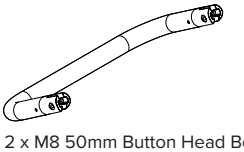

- 2 x M8 50mm Button Head Bolts
- 2 x M8 Nyloc Nuts

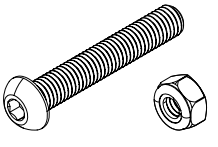

11

A) Insert the Rear Pivot Leg into the Mid Frame Tubes Ends so the mounting holes align.
B) Bolt through and secure with M8 50mm Button Head Bolts, and M8 Nyloc Nuts. Repeat on the other side.

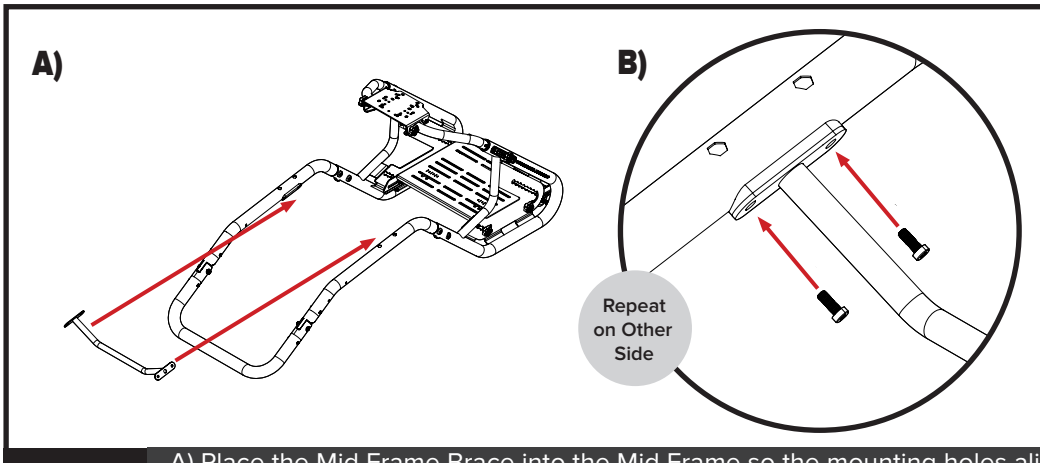

PARTS:

- 4 x M8 20mm Button Head Bolts

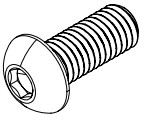

12

A) Place the Mid Frame Brace into the Mid Frame so the mounting holes align with the threaded inserts on the frame.
B) Bolt through and secure with M8 20mm Button Head Bolts. Repeat on the other side.

Video Instruction: bit.ly/nlrbuild

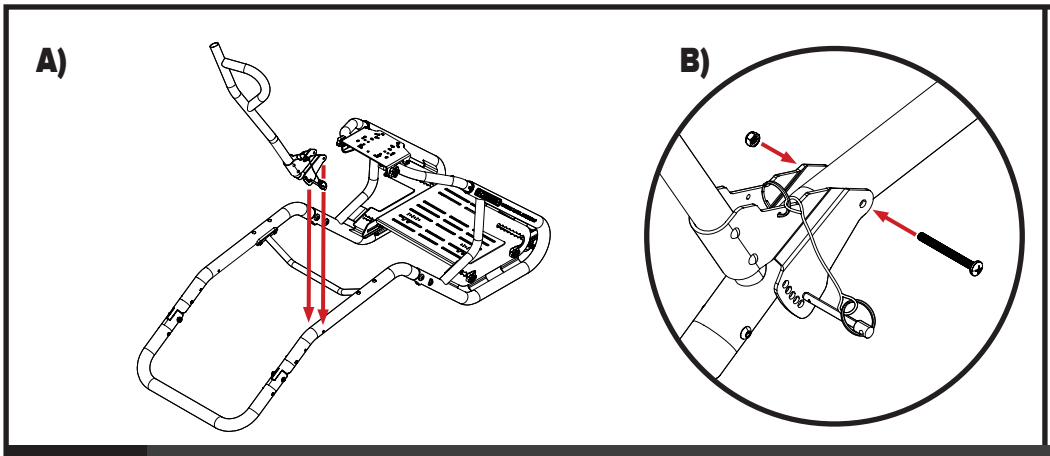

PARTS:

- 1 x M6 60mm Button Head Bolt
- 1 x M6 Nyloc Nuts

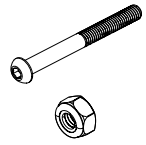

- 1 x Right Seat Backrest Frame

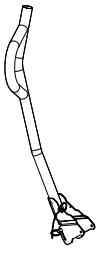

13

A) Place the Right Seat Backrest Frame over the Mid Frame mounting holes.
B) Bolt through and secure with M6 60mm Button Head Bolts, and M6 Nyloc Nuts.

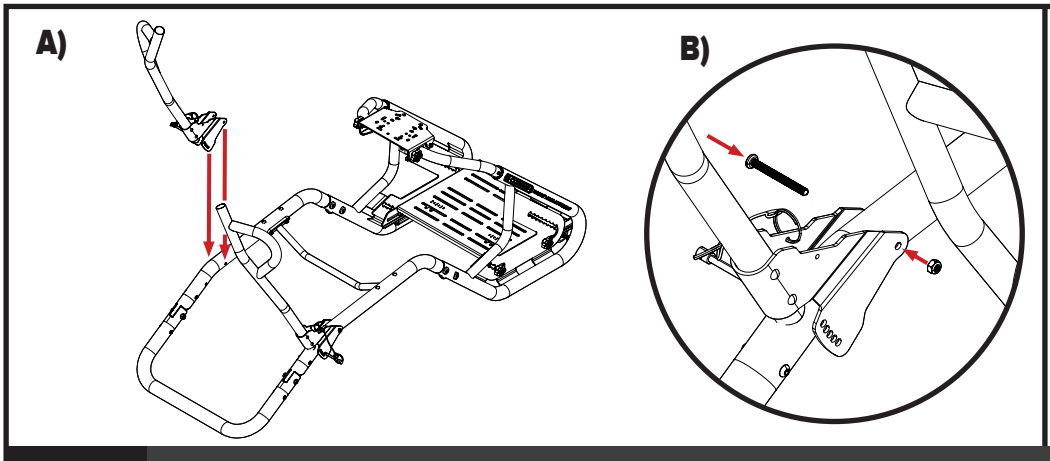

PARTS:

- 1 x M6 60mm Button Head Bolt
- 1 x M6 Nyloc Nuts

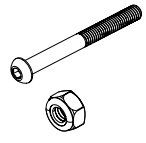

- 1 x Left Seat Backrest Frame

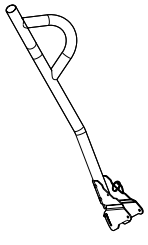

14

A) Place the Left Seat Backrest Frame over the Mid Frame mounting holes.
B) Bolt through and secure with M6 60mm Button Head Bolts, and M6 Nyloc Nuts.

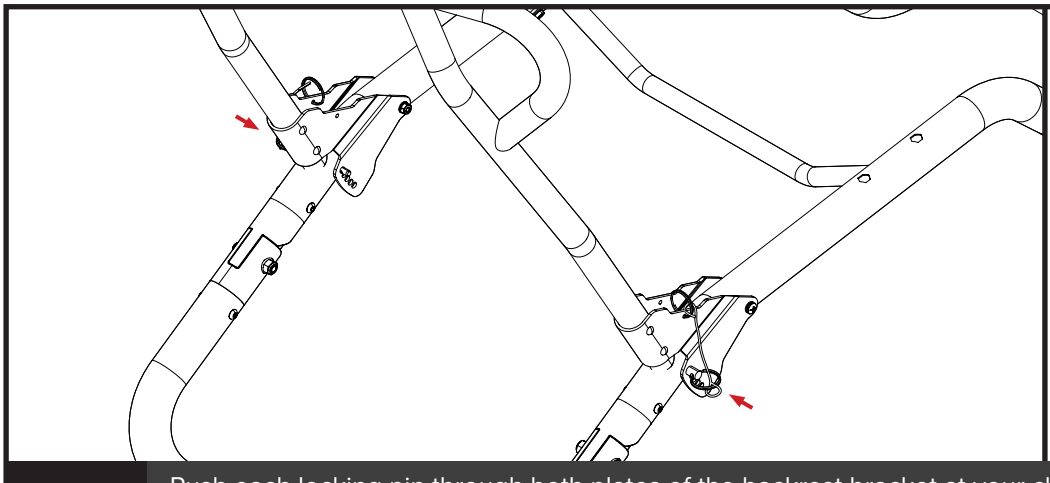

PARTS:

- NIL

15

Push each locking pin through both plates of the backrest bracket at your chosen angle adjustment hole. The pin tip should be visible on the far side.

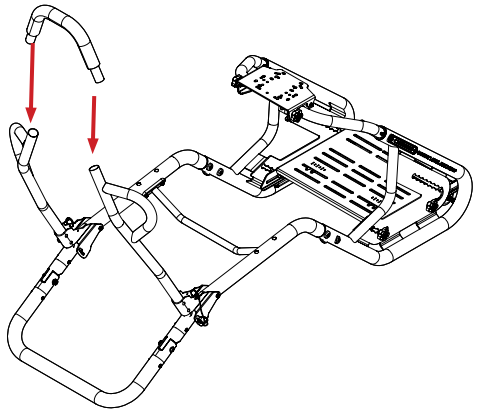

PARTS:

- 1 x Headrest Tube

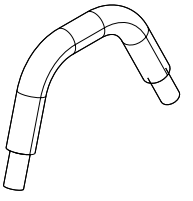

16 Insert the Headrest Tube into the Seat Backrest Frames. Push down firmly on the Headrest Tube so the tube is fully inserted into the frame. Before installing the Fabric Seat in the following steps return to tighten any fasteners that were loosely secured when assembling the cockpit frame.

SEAT INSTALLATION

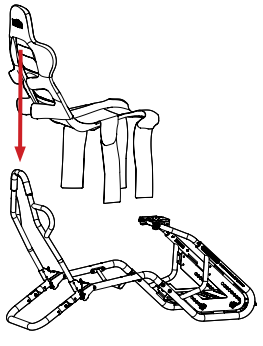

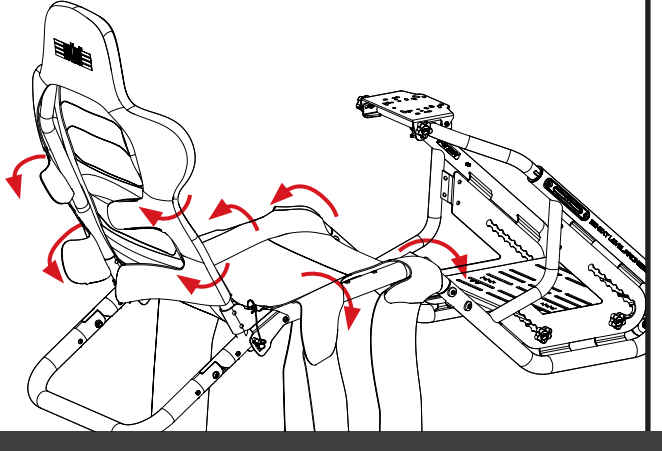

PARTS:

- 1 x Fabric Seat

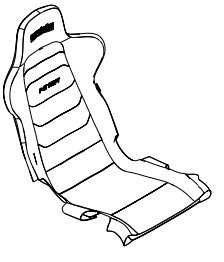

17 Place the Fabric Seat over the Headrest Tube and place the straps over the outside of the cockpit frame tubes.

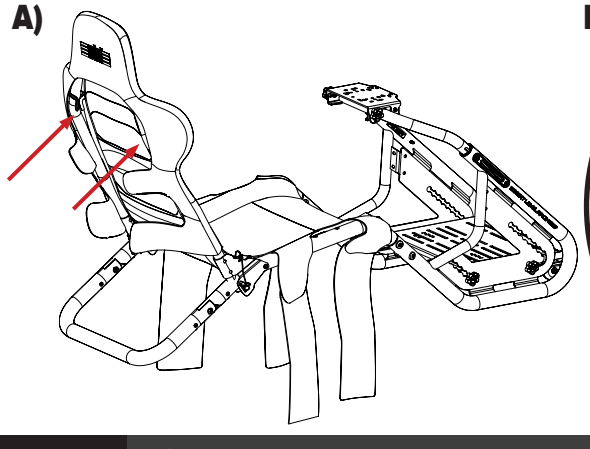

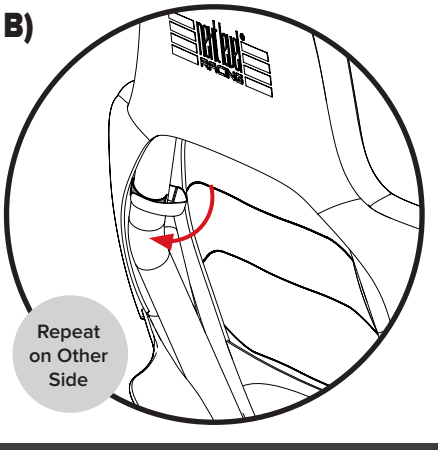

PARTS:

- 1 x Fabric Seat

18 A) Wrap the velcro strap on the back of the Fabric Seat around the Seat Backrest Frames.
B) Secure the straps tight around the frame to hold the Fabric Seat headrest in place.

Video Instruction: bit.ly/nlrbuild

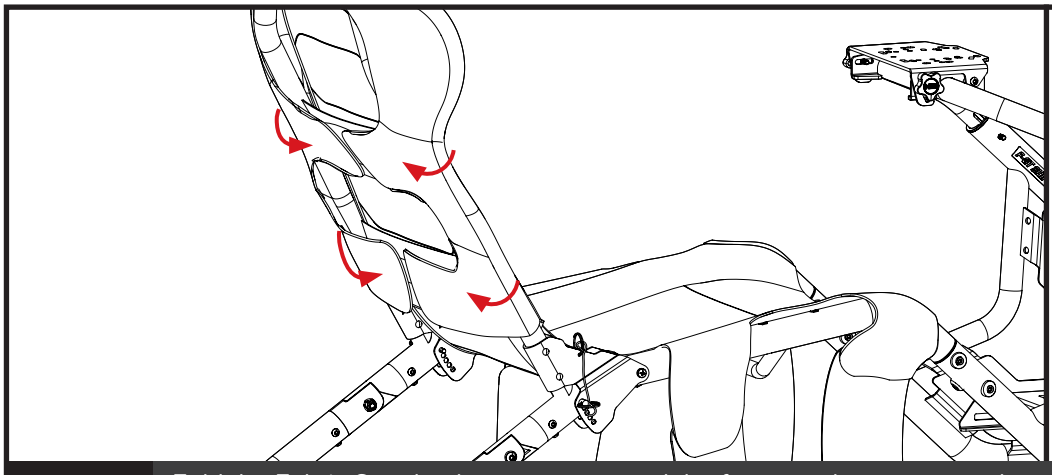

PARTS:

- NIL

19 Fold the Fabric Seat backrest strap around the frame and secure onto the velcro strips on the back of the seat.

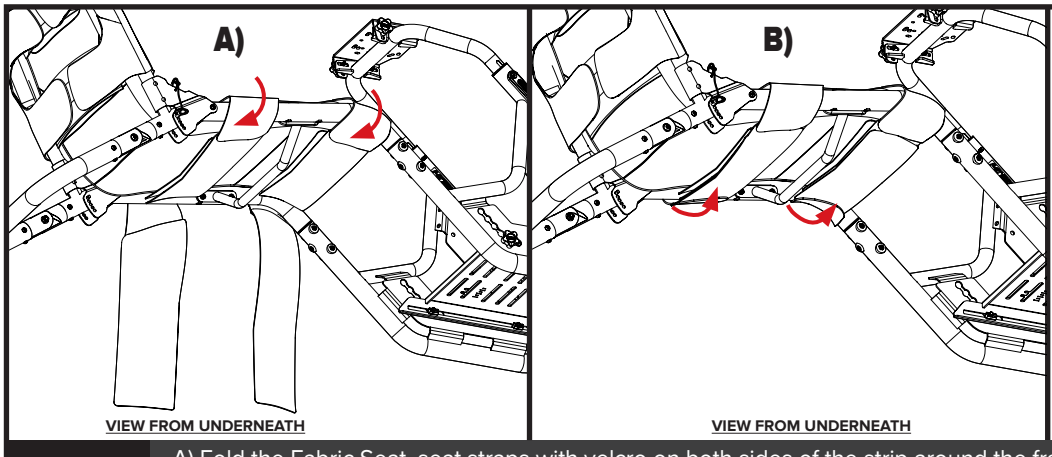

PARTS:

- NIL

20 A) Fold the Fabric Seat, seat straps with velcro on both sides of the strip around the frame and secure onto the velcro strips on the bottom of the seat.
B) Fold the remaining Fabric Seat, seat straps with velcro onto the bottom of the seat to lock Fabric Seat in place.

SHIFTER INSTALLATION

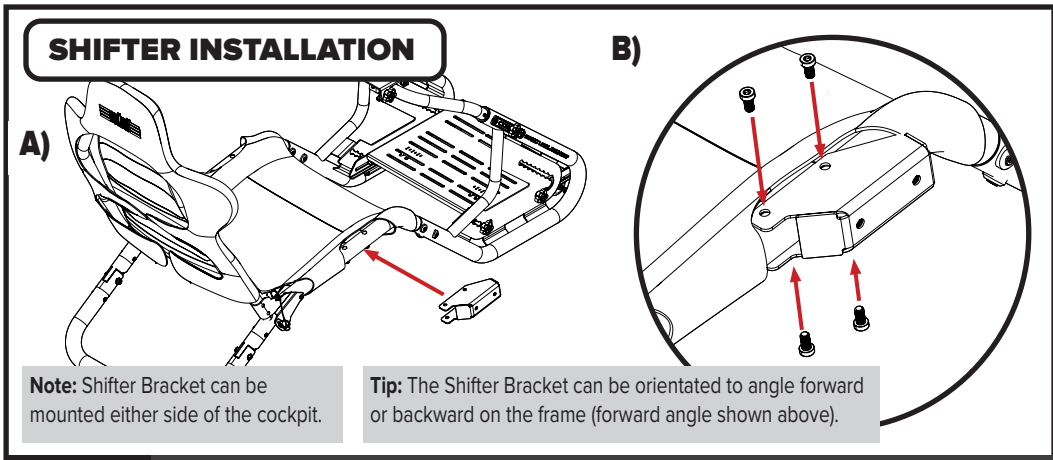

Note: Shifter Bracket can be mounted either side of the cockpit.

Tip: The Shifter Bracket can be orientated to angle forward or backward on the frame (forward angle shown above).

PARTS:

- 1 x Shifter Bracket
- 4 x M8 20mm Button Head Bolts

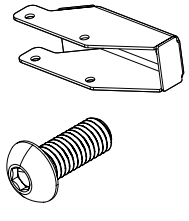

21 A) Align the Shifter Bracket mounting holes over the threaded inserts on the Mid Frame
B) Secure in place with M8 20mm Button Head Bolts.

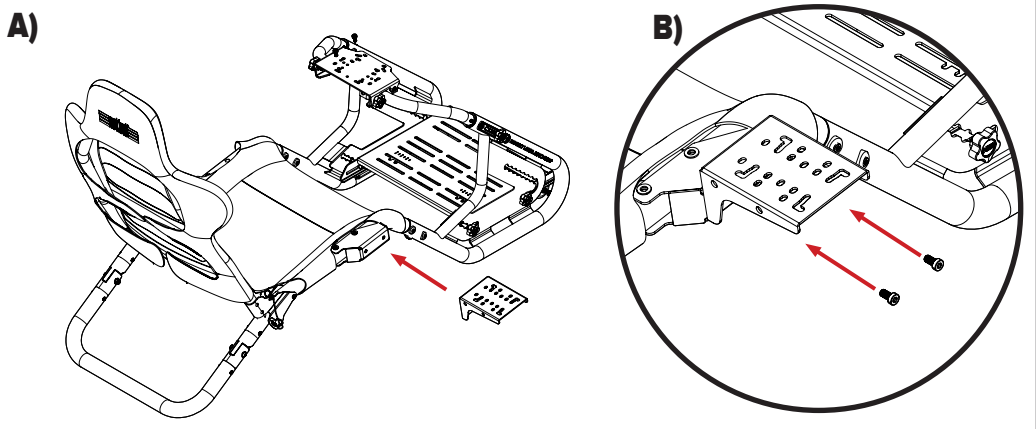

PARTS:

- 1 x Shifter Plate
- 2 x M8 20mm Button Head Bolts

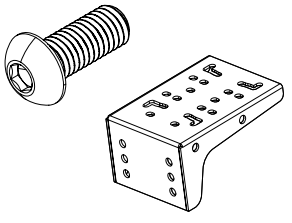

22 A) Align the Shifter Plate mounting holes with the threaded holes on the Shifter Bracket.
B) Secure in place with M8 Button Head Bolts.

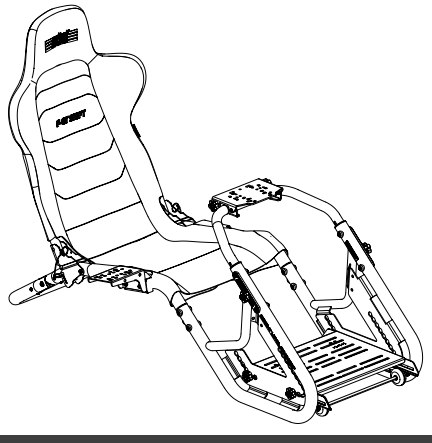

PARTS:

- 2 x M8 NUT CAPS (OPTIONAL)
- 6 x M6 NUT CAPS (OPTIONAL)

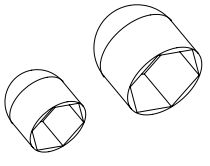

23 Your F-GT Shift Assembly is complete. Make sure to tighten any remaining fasteners that were loosely secured before using the cockpit.

PEDAL HEIGHT & ANGLE ADJUSTMENT

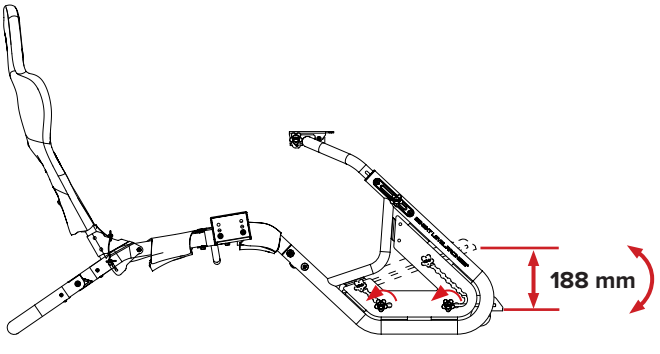

PARTS:

- NIL

24 Loosen M8 Shoulder Knobs on the frame. Angle the Pedal Plate up and down into the desired position. Then re-tighten the knobs to secure.

Video Instruction: bit.ly/nlrbuild

PEDAL DISTANCE ADJUSTMENT

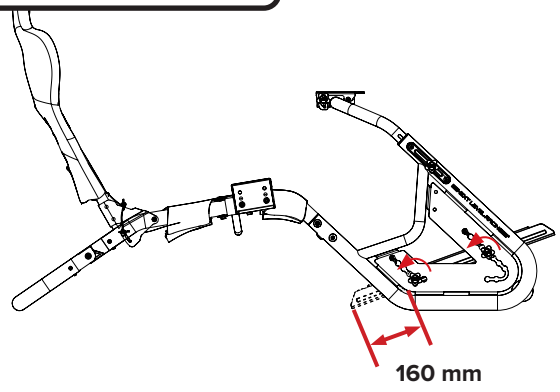

PARTS:

- NIL

25 Loosen M8 Shoulder Knobs on the frame. Slide the Pedal Plate back and forward into the desired position. Then re-tighten the knobs to secure.

SEAT ANGLE ADJUSTMENTS

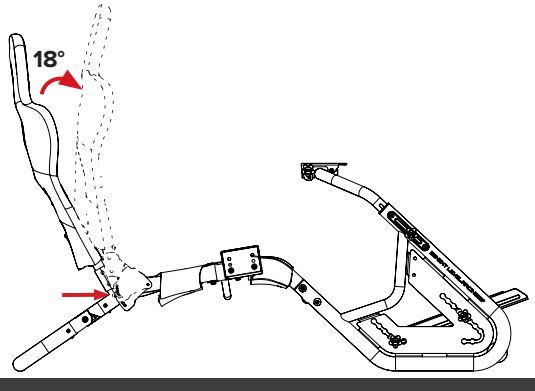

PARTS:

- NIL

26 To change seat angle, pull out each locking pin. Adjust to desired angle then push each locking pin back through both plates of the backrest bracket at your chosen angle adjustment hole. The pin tip should be visible on the far side.

WHEEL PLATE ADJUSTMENTS

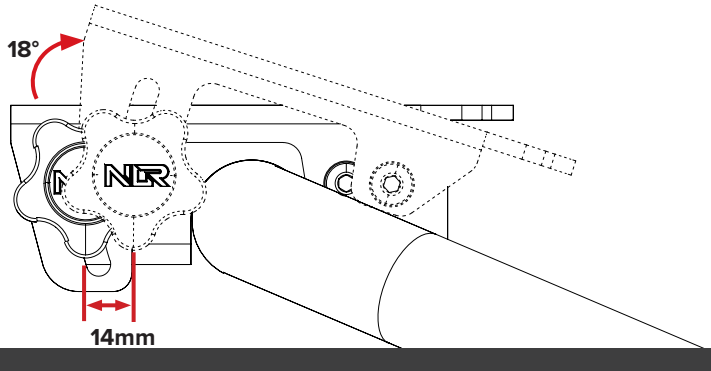

PARTS:

- NIL

27 Loosen M6 Knobs for angle adjustment. Loosen M6 Knobs and M6 Button Head Bolt for forward / backward adjustment. Move the Wheel Plate into the desired position. Then re-tighten to secure.

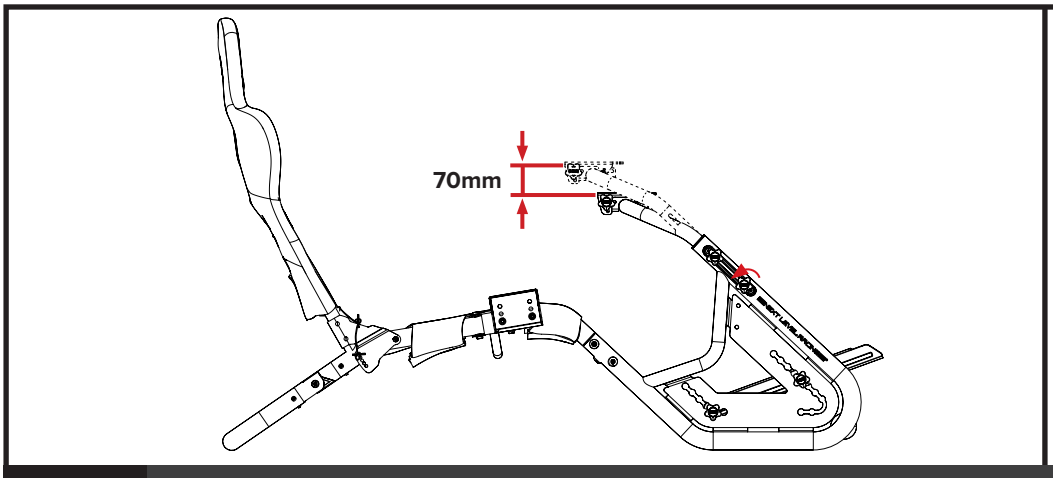

PARTS:

- NIL

28 Loosen M6 Knobs for height adjustment. Move the Wheel Plate up or down into the desired position. Then re-tighten to secure.

SHIFTER HEIGHT ADJUSTMENTS

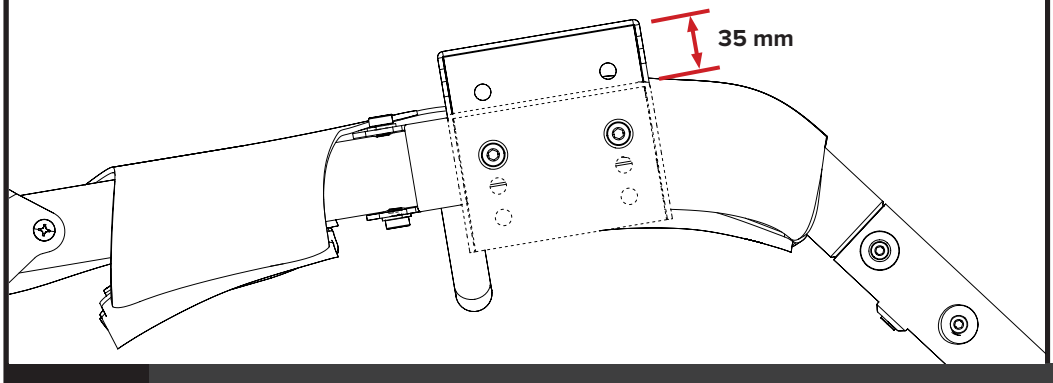

PARTS:

- NIL

29 Remove the Bolts and Washers. Move the Shifter Plate higher or lower. Then re-bolt to secure.

ALTERNATE SHIFTER ORIENTATIONS

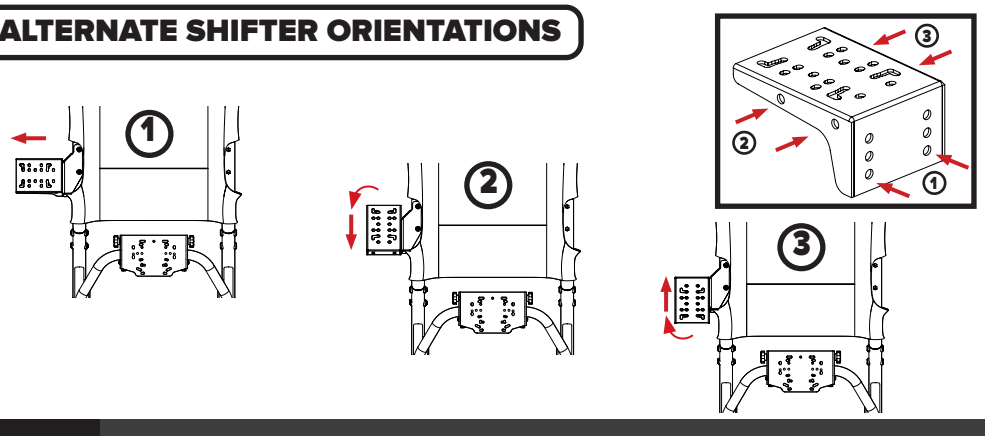

PARTS:

- NIL

30 To change Shifter Plate Rotation & overall alignment, undo & remove Bolts & Washers from Shifter Bracket, choose desired rotated adjustment & re-insert Bolts with Washers & re-tighten to secure.

Video Instruction: bit.ly/nlrbuild

GT TO FORMULA

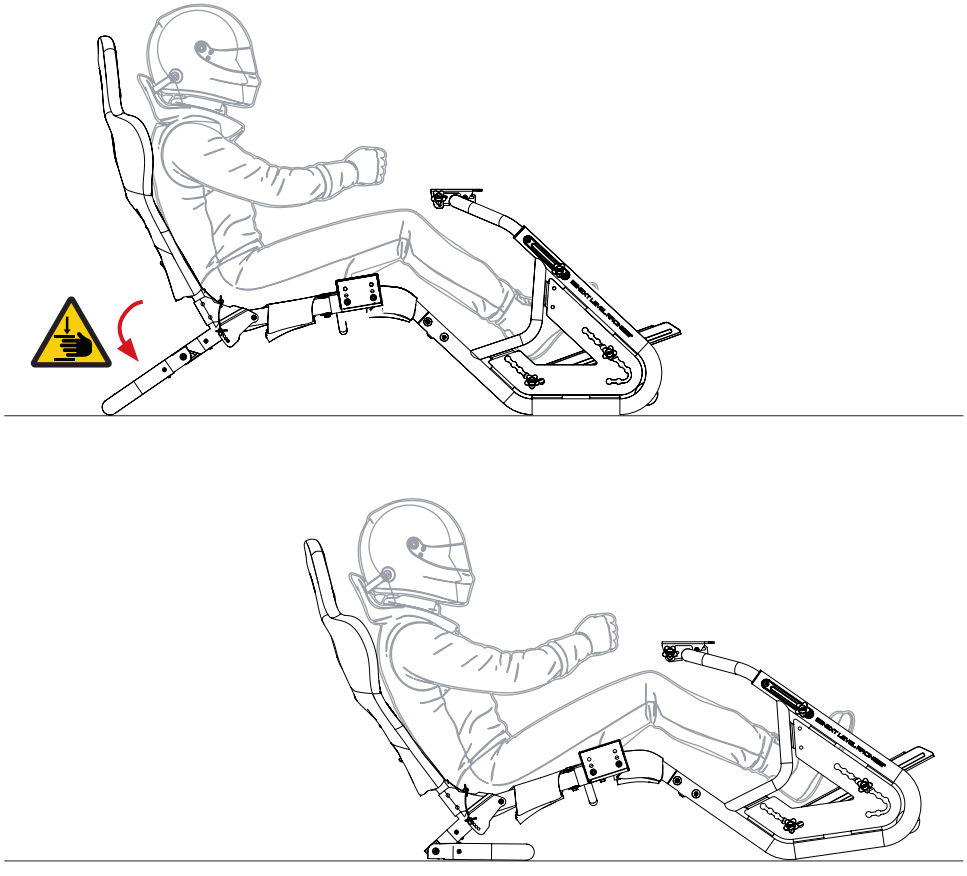

PARTS:

- NIL

31 Fold the Rear Pivot Leg under the seat to switch from GT to Formula.

HF8 INSTALLATION

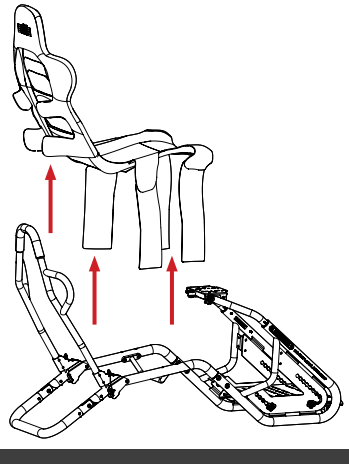

PARTS:

- 1 x HF8 series pad (not included)

32 Remove the Fabric Seat from the cockpit.

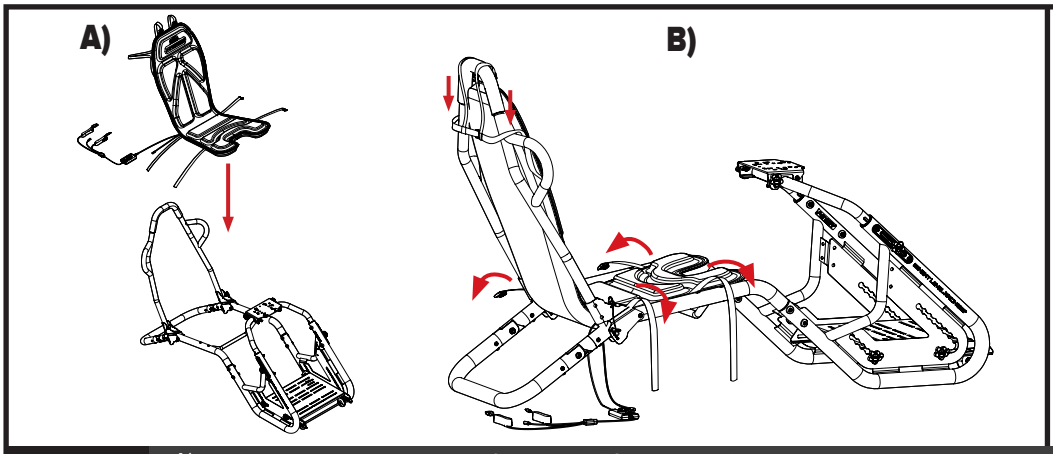

PARTS:

- NIL

33

A) Undo the bottom two straps from the HF8 series pad.
B) Place the top straps of the HF8 series pad over the Headrest Tube and tighten. Hang the bottom straps over the outside of the frame.

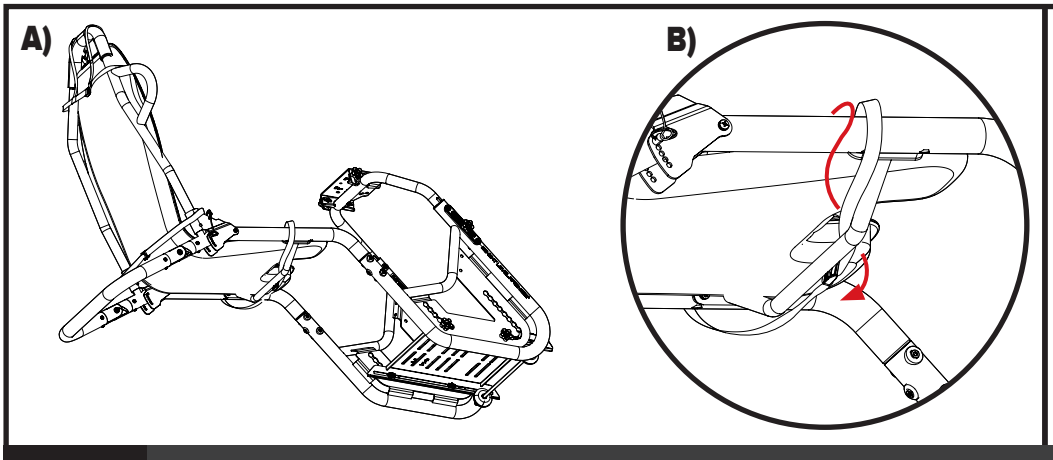

PARTS:

- NIL

34

A) Wrap the bottom straps around the backrest and the bottom of the seat.
B) Wrap the strap around the Mid Brace before tightening the strap in the buckle to keep secure.

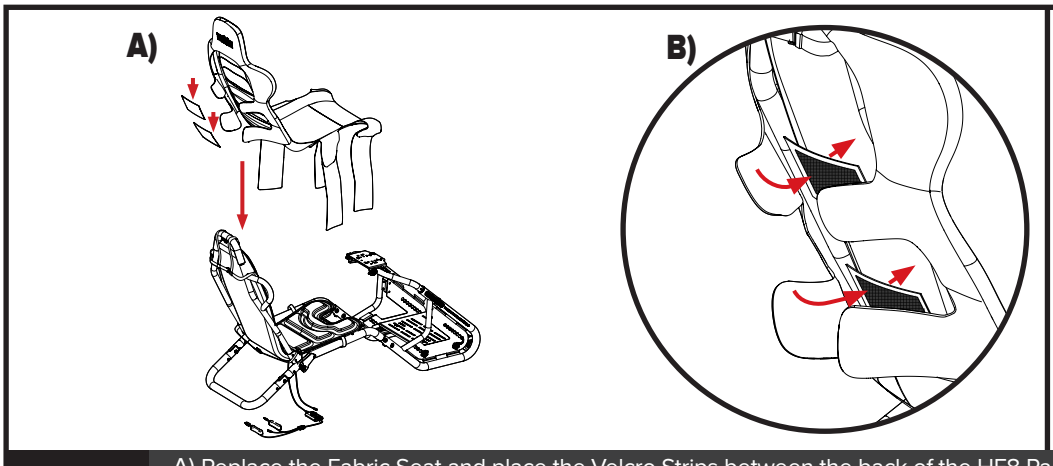

PARTS:

- 2 x HF8 Velcro Strips

35

A) Replace the Fabric Seat and place the Velcro Strips between the back of the HF8 Pad and the Seat straps on the backrest.
B) Tighten all velcro straps. Refer to Steps 17-20 for reinstallation of Fabric Seat.

Video Instruction: bit.ly/nlrbuild

FR

Manuel d'instructions du cockpit du simulateur de changement de vitesse F-GT

CONTRÔLES AVANT LA COURSE
CONSEILS
- Serrez tous les boulons à la main pendant la construction. Ne serrez pas complètement les fixations tant que le cockpit n'est pas complètement monté — pour faciliter l'assemblage. Une fois l'assemblage terminé, assurez-vous de serrer tous les fixations pour verrouiller le cadre en carré et rigide.
- Si vous avez besoin d'un soutien supplémentaire, consultez la vidéo d'installation ou contactez-nous à support@nextlevelracing.com

AVERTISSEMENT
- Lisez et comprenez ce manuel ainsi que ses instructions de sécurité avant d'utiliser ce produit.
- Veuillez ne pas utiliser d'outils électriques pour l'assemblage, car un serrage excessif peut endommager les pièces.
- Ne forcez pas les parties ensemble.
- Évitez les boulons à filetage croisé.
- Méfiez-vous des arêtes tranchantes.
- N'utilisez pas les sièges si une pièce est cassée, déchirée ou manquante.
- Assurez-vous que tous les raccords d'assemblage sont bien serrés et vérifiez-les régulièrement pour leur sécurité et leur stabilité.
- Les pièces pliantes ou mobiles présentent un risque de pincement. Faites attention lors de l'ajustement pour éviter les blessures.
- IMPORTANT : Consultez toujours notre site web pour la dernière version des instructions produit. Les instructions en ligne peuvent être mises à jour pour refléter les changements produits, de sécurité ou réglementaires.

Si vous avez besoin d'un support pour votre produit, veuillez contacter notre équipe sympathique à l'adresse : support@nextlevelracing.com
AVERTISSEMENT : RISQUE D'ÉTOUFFEMENT
RISQUE D'ÉTOUFFEMENT - Petits morceaux interdits aux enfants de moins de 3 ans ou à toute personne ayant tendance à mettre des objets non comestibles dans sa bouche.

MONTAGE
Testé jusqu'à 25 Nm. Pour une meilleure expérience, il est recommandé de ne pas dépasser les réglages de 15 Nm.
** Ce produit a été testé avec des empattements jusqu'à la classification Nm indiquée. Les utilisateurs peuvent installer des empattements à couple plus élevé selon leurs besoins ; cependant, les performances et la stabilité peuvent varier selon les réglages de l'empattement, la position de fixation et les conditions d'utilisation.
INSTRUCTIONS
DÉPART
Chaque étape correspond à une image sur les pages précédentes. Référez-les si besoin.
01 - ENSEMBLE DE LEVIER DE VITESSES F-GT - Insérez le tube de la plaque de roue télescopique dans les cadres avant. Note générale : Serrez légèrement tous les boulons jusqu'à ce que le châssis soit complètement assemblé, puis serrez pour rendre le châssis rigide.
02 - A) De chaque côté de l'ensemble de rouleaux avant, les écrous à bride M8 préinstallés s'enroulent de sorte que les deux écrous s'installent à l'intérieur des deux tubes du cadre avant. B) Insérez l'ensemble du rouleau avant dans les trous de fixation des cadres avant.
03 - A) Placez la plaque de pédalier entre les cadres avant. B) Insérez l'écrou en T M8 dans le canal intérieur fente de la plaque de pédale, puis alignez le bouton d'épaule M8 dans les trous de fixation du cadre et fixez-le dans les écrous en T. Répétez de chaque côté. Note : Assurez-vous que le Écrou en T M8 est placé dans la fente de la plaque de pédale pour faciliter le réglage du coulissement.
04 - A) Placez la plaque de serrage latérale sur les trous de fixation du cadre. B) Insérez des boulons M6 60 mm à travers la plaque de serrage latérale et les trous de fixation du châssis, et fixez-les avec des rondelles de selle M6 et des écrous en nyloc M6. Répétez de l'autre côté.
05 - Insérez les boutons M6 de 20 mm dans les inserts filetés du tube de la plaque de roue télescopique et fixez-les en place.
06 - Insérer la plaque de roue entre les trous de fixation du tube de la plaque de roue télescopique.
07 - A) Alignez les boutons M6 20 mm et les boulons de tête de douille M6 20 mm à l'extérieur des trous de fixation de la plaque de roue et des écrous de bride M6 avec les fentes de fixation à l'intérieur du tube de la plaque télescopique. B) Visser et fixer. Répéter de l'autre côté.
08 - Insérez les tubes du cadre intermédiaire dans les tubes d'assemblage du cadre avant. Alignez les inserts filetés dans les tubes du cadre central avec les trous de montage du cadre avant.
09 - A) Alignez les boulons à tête de 16 mm M6 et les rondelles de selle M6 avec les trous de fixation de chaque côté du tube du cadre. B) Visser et fixer. Répéter de l'autre côté.
10 - A) Alignez les boulons à tête de bouton M6 16 mm et les rondelles de selle M6 avec les trous de fixation de chaque côté du tube du cadre. B) Visser et fixer. Répéter de l'autre côté.
11 - A) Insérer la jambe pivotante arrière dans les extrémités des tubes du cadre moyen pour que les trous de fixation s'alignent. B) Visser et fixer avec des boulons à tête de bouton M8 de 50 mm et des écrous Nyloc M8. Répéter de l'autre côté.
12 - A) Placez la crosse du cadre central dans le cadre central afin que les trous de fixation s'alignent avec les inserts filetés du cadre. B) Visser et fixer avec des boulons à tête de bouton M8 de 20 mm. Répéter de l'autre côté.
13 - A) Placez le cadre droit du dossier du siège au-dessus des trous de fixation du châssis central. B) Visser et fixer avec des boulons à tête de bouton M6 60 mm et des écrous M6 Nyloc.
14 - A) Placer le cadre du dossier du siège gauche sur les trous de fixation du châssis central. B) Visser et fixer avec des boulons à tête de bouton M6 de 60 mm et des écrous M6 en nyloc.
15 - Poussez chaque goupille de verrouillage à travers les deux plaques du support de dossier au trou d'angle choisi. La pointe de la goupille doit être visible du côté opposé.
16 - Insérez le tube de l'appuie-tête dans les cadres du dossier du siège. Appuyez fermement sur le tube de l'appuie-tête pour que le tube soit complètement inséré dans le cadre. Avant d'installer le siège en tissu, les étapes suivantes : revenez serrer les fixations qui ont été mal fixées et assemblent le cadre du cockpit.
17 - INSTALLATION DU SIÈGE - Placez le siège en tissu sur le tube de l'appuie-tête et placez les sangles sur l'extérieur des tubes du cadre du cockpit.
18 - A) Enroulez la sangle velcro à l'arrière du siège en tissu autour des cadres du dossier du siège. B) Sécurisez les sangles bien serrées autour du cadre pour maintenir l'appuie-tête en tissu en place.
19 - Repliez la sangle de dossier en tissu autour du cadre et fixez-la sur les bandes velcro du dossier du siège.
20 - A) Repliez le siège en tissu, les sangles de siège avec du velcro de chaque côté autour du cadre et fixez-les aux bandes velcro en dessous du siège. B) Repliez le siège en tissu restant, les sangles de siège avec du velcro sur le dessous du siège pour verrouiller le siège en tissu en place.
21 - INSTALLATION DU LEVIER DE VITESSES - A) Alignez les trous de fixation du support de levier de vitesses sur les inserts filetés du cadre central. B) Fixez en place avec des boulons de tête à bouton M8 de 20 mm. Note : Le support de levier de vitesses peut être monté de chaque côté du cockpit. Conseil : Le support de levier de vitesses peut être orienté vers l'avant ou l'arrière sur le cadre (angle vers l'avant illustré ci-dessus).
22 - A) Aligner les trous de fixation de la plaque de levier avec les trous filetés du support du levier de vitesse. B) Fixer en place avec des boulons de tête de bouton M8.
23 - Votre assemblage F-GT Shift est terminé. Assurez-vous de serrer tous les attaches restantes qui étaient mal fixées avant d'utiliser le cockpit.
24 - RÉGLAGE DE LA HAUTEUR ET DE L'ANGLE DE LA PÉDALE - Desserrez les boutons d'épaule M8 sur le cadre. Orientez la plaque de pédale vers le haut et vers le bas dans la position souhaitée. Puis resserrez les boutons pour les fixer.
25 - AJUSTEMENT DE LA DISTANCE DES PÉDALES - Desserrez les boutons d'épaule M8 sur le châssis. Faites glisser la plaque de pédale d'avant en arrière dans la position souhaitée. Puis resserrez les boutons pour les fixer.
26 - AJUSTEMENTS DE L'ANGLE DU SIÈGE - Pour changer l'angle du siège, retirez chaque goupille de blocage. Ajustez à l'angle souhaité puis poussez chaque goupille de verrouillage à travers les deux plaques du support du dossier au niveau du trou d'angle choisi. La pointe de la goupille doit être visible du côté opposé.
27 - RÉGLAGE DES PLAQUES DE ROUE - Desserrez les boutons M6 pour l'angle d'ajustement. Desserrez les boutons M6 et la culasse de tête de bouton M6 pour réglage avant/arrière. Déplacez la plaque de roue à la position souhaitée. Puis resserrez pour fixer.
28 - Desserrez les boutons M6 pour régler la hauteur. Déplacez la plaque de roue vers le haut ou vers le bas dans la position souhaitée. Puis resserrez pour fixer.
29 - RÉGLAGE DE LA HAUTEUR DU LEVIER DE VITESSES - Retirez les boulons et les rondelles. Faites monter ou baisser la plaque de levier de vitesse. Puis reverser pour fixer.
30 - ORIENTATIONS ALTERNATIVES DES LEVIERS DE VITESSES - Pour modifier la rotation de la plaque de levier et l'alignement général, défaites et retirez les boulons et rondelles du support du levier de vitesse, choisissez le réglage rotatif souhaité et réinsérez les boulons avec des rondelles et resserrez pour fixer.
31 - GT VERS FORMULA - Repliez la jambe pivotante arrière sous le siège pour passer du GT au Formula.
32 - INSTALLATION HF8 - Retirez le siège en tissu du cockpit.
33 - A) Détacher les deux sangles inférieures du coussinet de la série HF8. B) Placer les sangles supérieures du coussinet de la série HF8 au-dessus du tube de l'appuie-tête et les serrer. Suspendre les sangles inférieures à l'extérieur du cadre.
34 - A) Enroulez les sangles du bas autour du dossier et du bas du siège. B) Enroulez la sangle autour de la Mid Brace avant de serrer la sangle de la boucle pour la maintenir bien fixée.
35 - A) Remplacez le siège en tissu et placez les bandes velcro entre l'arrière du coussinet HF8 et les sangles du dossier du siège. B) Serrez toutes les sangles velcro. Consultez les étapes 17 à 20 pour la réinstallation du siège en tissu.
Pour questions, informations ou assistance technique, veuillez contacter notre équipe à l'adresse suivante
support@nextlevelracing.com

ES

Manual de instrucciones del Simulador de Cambios del Simulador de Cambios del F-GT Manual de Instrucciones de la Cabina

COMPROBACIONES PREVIAS A LA CARRERA
CONSEJOS
- Aprieta todos los tornillos a mano mientras montas. No aprietes completamente los sujetadores hasta que la cabina esté completamente montada — para facilitar el montaje. Una vez que el montaje esté terminado, asegúrate de que todos los sujetadores estén bien ajustados para bloquear el chasis en forma cuadrada y rígida.
- Si necesitas más soporte, consulta el vídeo de instalación o contáctanos en support@nextlevelracing.com

ADVERTENCIA
- Lee y entiende este manual y sus instrucciones de seguridad antes de usar este producto.
- Por favor, no utilicéis herramientas eléctricas para montar, ya que apretar demasiado puede dañar las piezas.
- No fuerces las piezas juntas.
- Evita los tornillos de rosca cruzada.
- Cuidado con los bordes afilados.
- No uses el asiento si alguna parte está rota, rota o falta.
- Asegúrate de que todos los accesorios de montaje estén bien apretados y revísalos regularmente para garantizar la seguridad y la estabilidad.
- Las piezas plegables o móviles suponen un riesgo de pinzamiento. Ten cuidado al ajustar para evitar lesiones.
- IMPORTANTE: Consulta siempre nuestra página web para la última versión de las instrucciones del producto. Las instrucciones en línea pueden actualizarse para reflejar cambios en el producto, la seguridad o la normativa.

Si necesitas ayuda con tu producto, por favor contacta con nuestro amable equipo en: support@nextlevelracing.com
ADVERTENCIA: RIESGO DE AHOGO
RIESGO DE ASFIXIA: Piezas pequeñas no son para niños menores de 3 años ni para personas que tiendan a meter objetos no comestibles en la boca.

MONTAJE
Probé hasta 25Nm. Para la mejor experiencia se recomienda no superar los ajustes de 15Nm.
** Este producto ha sido probado con distancias entre ejes hasta la clasificación Nm indicada. Los usuarios pueden instalar distancias entre ejes de mayor par según sus necesidades; sin embargo, el rendimiento y la estabilidad pueden variar según la distancia entre ejes, la posición de montaje y las condiciones de uso.
INSTRUCCIONES
COMIENZO
Cada paso corresponde a una imagen de las páginas anteriores. Refírese a ellas según sea necesario.
01 - CONJUNTO DE CAMBIOS F-GT - Insertar el tubo de la placa telescópica de ruedas en los bastidores delanteros. Nota general: Apriete ligeramente todos los tornillos hasta que el bastidor esté completamente montado, luego apriete para que el bastidor quede rígido.
02 - A) A cada lado del conjunto de rodillos delanteros se enrollan las tuercas de brida M8 preinstaladas, de modo que ambas tuercas queden dentro de los dos tubos del marco delantero. B) Inserta el conjunto de rodillos delanteros en los orificios de montaje de los marcos delanteros.
03 - A) Colocar la placa del pedal entre los marcos delanteros. B) Insertar la tuerca en T M8 en el canal ranurado interior de la placa del pedal, luego alinear el mando de hombro M8 en los orificios de montaje del marco y fijarlo en las tuercas en T. Repita en cada lado. Nota: Asegúrese de que la tuerca en T M8 esté situada en la ranura de la placa pedal para facilitar el ajuste deslizante.
04 - A) Colocar la placa de abrazadera lateral sobre los orificios de montaje del bastidor. B) Insertar tornillos avellanados M6 de 60 mm a través de la placa de abrazadera lateral y los orificios de montaje del chasis, y asegurarlos con arandelas M6 y tuercas de nyloc M6. Repite en el otro lado.
05 - Inserta los pomos M6 de 20 mm en los insertos roscados del tubo de la placa de rueda telescópica y fijalos en su lugar.
06 - Insertar la placa de rueda entre los orificios de montaje del tubo de la placa telescópica.
07 - A) Alinear los pomos M6 de 20 mm y los tornillos de cabeza de vaso M6 de 20 mm fuera de los orificios de montaje de la placa de rueda y las tuercas de brida M6 con las ranuras de montaje en el interior del tubo de la placa telescópica. B) Atornilla y fija. Repite en el otro lado.
08 - Inserta los tubos del Cuadro Medio en los tubos de Montaje del Marco Frontal. Alinea los insertos roscados en los tubos del Marco Medio con los orificios de montaje del Marco Frontal.
09 - A) Alinear los tornillos de la cabeza de botón M6 de 16 mm y las arandelas de silla M6 con los orificios de montaje a ambos lados del tubo del chasis. B) Atornilla y fija. Repite en el otro lado.
10 - A) Alinear los tornillos de cabeza de botón M6 de 16 mm y las arandelas de silla M6 con los orificios de montaje a ambos lados del tubo del marco. B) Atornilla y asegura. Repite en el otro lado.
11 - A) Insertar la pata trasera del pivote en los extremos de los tubos del chasis medio para que los orificios de montaje queden alineados. B) Atornillar y asegurar con tornillos M8 de 50 mm con cabeza de botón y tuercas de nyloc M8. Repite en el otro lado.
12 - A) Colocar la férula del bastidor central en el marco central para que los orificios de montaje se alineen con los insertos roscados del chasis. B) Atornilla y asegura con tornillos M8 de cabeza de botón de 20 mm. Repite en el otro lado.
13 - A) Colocar el marco derecho del respaldo del asiento sobre los orificios de montaje del marco central. B) Atornillar y asegurar con tornillos M6 de 60 mm de cabeza de botón y tuercas de nyloc M6.
14 - A) Colocar el marco del respaldo izquierdo sobre los orificios de montaje del marco central. B) Atornillar y asegurar con tornillos M6 de 60mm con cabeza de botón y tuercas M6 Nyloc.
15 - Empuja cada pasador de bloqueo a través de ambas placas del soporte del respaldo en el orificio de ajuste de ángulo que elijas. La punta del pasador debe ser visible en el lado opuesto.
16 - Inserta el tubo del reposacabezas en los marcos del respaldo del asiento. Presiona firmemente el tubo del reposacabezas para que el tubo quede completamente insertado en el armazón. Antes de instalar el asiento de tela, en los siguientes pasos vuelve a apretar los sujetadores que hayan sido sujetos de forma floja, ensamblando el marco de la cabina.
17 - INSTALACIÓN DEL ASIENTO - Coloca el asiento de tela sobre el tubo del reposacabezas y coloca las correas sobre el exterior de los tubos del chasis de la cabina.
18 - A) Envuelve la correa de velcro en la parte trasera del asiento de tela alrededor de los marcos del respaldo del asiento. B) Asegura bien las correas alrededor del marco para sujetar el reposacabezas de tela.
19 - Pliega la correa del respaldo de tela alrededor del marco y fíjala a las tiras de velcro en el respaldo del asiento.
20 - A) Doblar el asiento de tela, las correas del asiento con velcro a ambos lados alrededor del marco y fijarlos a las tiras de velcro en la parte inferior del asiento. B) Doblar el asiento de tela restante, las correas del asiento con velcro en la parte inferior del asiento para fijar el asiento de tela en su lugar.
21 - INSTALACIÓN DE LA PALANCA DE CAMBIOS - A) Alinear los orificios de montaje del soporte de la palanca sobre los insertos roscados del chasis central. B) Asegurar en su lugar con tornillos de cabeza de botón M8 de 20 mm. Nota: El soporte de la palanca de cambios puede montarse a ambos lados de la cabina. Consejo: El soporte de la palanca puede orientarse hacia adelante o hacia atrás respecto al chasis (ángulo hacia adelante mostrado arriba).
22 - A) Alinear los orificios de montaje de la placa de cambio con los orificios roscados del soporte del cambio. B) Fijarlos en su lugar con tornillos de cabeza de botón M8.
23 - Tu conjunto de cambios F-GT está completo. Asegúrate de apretar los sujetadores que quedaran flojos antes de usar la cabina.
24 - AJUSTE DE ALTURA Y ÁNGULO DEL PEDAL - Afloja los mandos de hombro M8 en el chasis. Inclina la placa del pedal arriba y abajo hasta la posición deseada. Luego vuelve a apretar los mandos para asegurarlos.
25 - AJUSTE DE DISTANCIA DEL PEDAL - Afloja los mandos de hombro M8 en el chasis. Deslica la placa del pedal hacia adelante y hacia adelante hasta la posición deseada. Luego vuelve a apretar los mandos para asegurarlos.
26 - AJUSTES DEL ÁNGULO DEL ASIENTO - Para cambiar el ángulo del asiento, saca cada pasador de bloqueo. Ajusta el ángulo deseado y luego empuja cada pasador de bloqueo hacia atrás a través de ambas placas del soporte del respaldo en el orificio de ajuste de ángulo elegido. La punta del pasador debe ser visible en el lado opuesto.
27 - AJUSTES DE LA PLACA DE RUEDA - Afloja los mandos M6 para ajustar el ángulo. Afloja los pomos M6 y el tornillo de la cabeza de botón M6 para ajuste hacia adelante/atrás. Mueve la placa de rueda a la posición deseada. Luego vuelve a aprietar para asegurarlo.
28 - Afloja los pomos M6 para ajustar la altura. Mueve la placa de rueda hacia arriba o abajo hasta la posición deseada. Luego vuelve a aprietar para asegurarla.
29 - AJUSTES DE ALTURA DE LA PALANCA DE CAMBIOS - Quita los tornillos y arandelas. Mueve la placa de la palanca más arriba o más abajo. Luego vuelve a atornillar para asegurarla.
30 - ORIENTACIONES ALTERNATIVAS DE LA PALANCA DE CAMBIOS - Para cambiar la rotación de la placa del cambio y la alineación general, deshacer y quitar tornillos y arandelas del soporte del palanco, elegir el ajuste rotatorio deseado y volver a insertar los tornillos con arandelas y volver a aprietar para fijarlas.
31 - GT A FORMULA - Pliega la pata trasera pivotante bajo el asiento para cambiar de GT a Formula.
32 - INSTALACIÓN HF8 - Retirar el asiento de tela de la cabina.
33 - A) Deshacer las dos correas inferiores de la almohadilla de la serie HF8. B) Colocar las correas superiores de la almohadilla de la serie HF8 sobre el tubo del reposacabezas y aprietar. Colgar las correas inferiores por el exterior del marco.
34 - A) Envuelve las correas inferiores alrededor del respaldo y la parte inferior del asiento. B) Enrolla la correa alrededor del soporte central antes de apretar la correa en la hebilla para mantenerla bien asegurada.
35 - A) Sustituye el asiento de tela y coloca las tiras de Velcro entre la parte trasera de la almohadilla HF8 y las correas del asiento del respaldo. B) Aprieta todas las correas de velcro. Consulta los pasos 17-20 para la reinstalación del asiento de tela.
Para preguntas, información o asistencia técnica, por favor contacta con nuestro equipo en
support@nextlevelracing.com

Video Instruction: bit.ly/nlrbuild

AR

دليل تعليمات قمرة القيادة لمحاكي تبديل التبديل في F-GT

فحوصات ما قبل السباق

نصائح

- قم بشد جميع البراغي يدويا أثناء البناء. لا تشد المسامير بالكامل حتى يتم تجميع قمرة القيادة بالكامل — لتسهيل التجميع. بمجرد اكتمال التجميع، تأكد من شد جميع المسامير لتثبيت الإطار بشكل مربع وصلب.
- إذا كنت بحاجة إلى دعم إضافي، يمكنك الاطلاع على فيديو التركيب أو تواصل معنا على support@nextlevelracing.com

تحذير

- اقرأ وافهم هذا الدليل وتعليمات السلامة الخاصة به قبل استخدام هذا المنتج.
- يرجى عدم استخدام الأدوات الكهربائية للتجميع لأن الشد الزائد قد يتلف الأجزاء.
- لا تجبر الأجزاء معا.
- تجنب البراغي المتقاطعة.
- احذر من الحواف الحادة.
- لا تستخدم المقاعد إذا كان أي جزء مكسور أو ممزقا أو مفقودا.
- تأكد من أن جميع وصلات التجميع مشدودة بإحكام وفحصها بانتظام للتأكد من السلامة والثبات.
- الأجزاء القابلة للطي/الحركة تشكل خطر ضغط (ضغط). كن حذرا عند التعديل لتجنب الإصابة.
- مهم: تحقق دائما من موقعنا الإلكتروني للحصول على أحدث إصدار من تعليمات المنتج. قد يتم تحديث التعليمات عبر الإنترنت لتعكس التغييرات في المنتج أو السلامة أو التنظيم.

إذا كنت بحاجة لأي دعم في منتجك، يرجى التواصل مع فريقنا الودود على: support@nextlevelracing.com

تحذير: خطر الاختناق

خطر الاختناق - أجزاء صغيرة غير مخصصة للأطفال دون سن 3 سنوات أو أي أشخاص يميلون إلى وضع أشياء غير صالحة للأكل في أفواههم.

التركيب

تم اختبارها حتى 25 نيوتن متر. للحصول على أفضل تجربة ينصح بعدم تجاوز إعدادات 15 نانومتر.

** تم اختبار هذا المنتج مع قواعد عجلات تصل إلى تصنيف نيوتن متر المذكور. يمكن للمستخدمين تركيب قواعد عجلات ذات عزم دوران أعلى حسب متطلباتهم؛ ومع ذلك، قد يختلف الأداء والثبات حسب إعدادات قاعدة العجلات، موضع التركيب، وظروف الاستخدام.

التعليمات

البداية

كل خطوة تتوافق مع صورة في الصفحات السابقة. راجع الصفحات حسب الحاجة.

01 - مجموعة ناقل الحركة F-GT - أدخل أنبوب لوحة العجلة التلسكوب في الإطارات الأمامية. ملاحظة عامة: شد جميع البراغي بشكل فضفاض حتى يتم تجميع الإطار بالكامل، ثم شد لجعل الإطار صلبا.

02 - أ) على كل جانب من مجموعة الأسطوانة الأمامية يتم توجيه صواميل الحافة M8 المثبتة مسبقا، بحيث تجلس كلتا الصامولتين داخل أنبوبي الإطار الأمامي. ب) إدخال مجموعة الأسطوانة الأمامية في فتحات التثبيت على الإطارات الأمامية.

03 - أ) وضع لوحة الدواسة بين الإطارات الأمامية. ب) إدخال صمولة M8 في القناة الداخلية المشقوقة للوحة الدواسات، ثم محاذاة مقبض الكتف M8 في فتحات التثبيت على الإطار وتثبيته في صواميل T. كرر العملية على كل جانب. ملاحظة: تأكد من أن صمولة M8 T-Nut موجودة في فتحة لوحة الدواسات لتسهيل ضبط الانزلاق.

04 - أ) وضع لوحة المشبك الجانبي فوق فتحات التثبيت في الإطار. ب) إدخال مسامير M6 60 مم المثمرة عبر لوحة المشبك الجانبي وفتحات التثبيت في الإطار وتثبيتها بغسالات السرج M6 وصواميل نايلوك M6. كرر العملية على الجانب الآخر.

05 - أدخل مقابض M6 20 مم في الفتحات الملولبة على أنبوب لوحة العجلة التلسكوبي وتثبيتها في مكانها.

06 - إدخال لوحة العجلة بين فتحات التثبيت في أنبوب لوحة العجلة التلسكوبي.

07 - أ) محاذاة مقابض M6 20 مم وبراغي رأس مقبس 20 مم من خارج فتحات تثبيت لوحة العجلة وصواميل الحافة M6 مع فتحات التثبيت داخل أنبوب لوحة العجلة التلسكوبي. ب) تثبيت القفل وتثبيته. كرر العملية على الجانب الآخر.

08 - إدخال أنابيب الإطارات الوسطى في أنابيب تجميع الإطار الأمامي. محاذاة الإدخالات الملولبة في أنابيب الإطار الأوسط مع فتحات تثبيت الإطار الأمامي.

09 - أ) محاذاة مسامير رأس الأزرار M6 16مم وغسالات السرج M6 مع فتحات التثبيت على جانبي أنبوب الإطار. ب) تثبيت التثبيت والتثبيت. كرر العملية على الجانب الآخر.

10 - أ) محاذاة مسامير رأس الأزرار M6 16مم وغسالات السرج M6 مع فتحات التثبيت على جانبي أنبوب الإطار. ب) تثبيت التثبيت والتثبيت. كرر العملية على الجانب الآخر.

11 - أ) إدخال ساق المحور الخلفية في نهايات أنابيب الإطار الأوسط بحيث تتوافق فتحات التثبيت. ب) تثبيت وتثبيت بمسامير رأس أزرار M8 50 مم، وصواميل نايلوك M8. كرر العملية على الجانب الآخر.

12 - أ) وضع دعامة الإطار الأوسط في الإطار الأوسط بحيث تتوافق فتحات التثبيت مع الفتحات الملولبة على الإطار. ب) تثبيت وتثبيت بمسامير رأس أزرار M8 عيار 20 مم. كرر العملية على الجانب الآخر.

13 - أ) وضع إطار مسند ظهر المقعد الأيمن فوق فتحات تثبيت الإطار الأوسط. ب) تثبيت وتثبيت بمسامير رأس M6 بقطر 60 ملم، وصواميل M6 Nyloc.

14 - أ) وضع إطار مسند ظهر المقعد الأيسر فوق فتحات تثبيت الإطار الأوسط. ب) تثبيت وتثبيت بمسامير رأس أزرار M6 بقطر 60 مم، وصواميل نايلوك M6.

15 - ادفع كل دبوس قفل عبر كلا لوحين حامل مسند الظهر عند فتحة ضبط الزاوية التي اخترتها. يجب أن يكون رأس الدبوس مرئيا على الجانب البعيد.

16 - إدخال أنبوب مسند الرأس في إطارات مسند ظهر المقعد. اضغط بقوة على أنبوب مسند الرأس حتى يتم إدخال الأنبوب بالكامل داخل الإطار. قبل تركيب مقعد القماش، في الخطوات التالية، عد لشد أي مثبتات تم تثبيتها بشكل فضفاض في تجميع إطار قمرة القيادة.

17 - تركيب المقعد - ضع المقعد القماشي فوق أنبوب مسند الرأس ووضع الأحزمة فوق خارج أنابيب إطار قمرة القيادة.

18 - أ) لف حزام الفيلكرو على ظهر مقعد القماش حول إطارات مسند ظهر المقعد. ب) تثبيت الأحزمة بإحكام حول الإطار لتثبيت مسند رأس المقعد القماشي في مكانه.

19 - اطو حزام مسند المقعد القماشي حول الإطار وتثبيته على شرائط الفيلكرو في ظهر المقعد.

20 - أ) طي المقعد القماشي، وأحزمة المقعد مع فيلكرو على جانبي الشريط حول الإطار وتثبيتها على شرائط الفيلكرو في أسفل المقعد. ب) طي المقعد القماشي المتبقي، وأحزمة المقعد مع الفيلكرو في أسفل المقعد لتثبيت مقعد القماش.

21 - تركيب ناقل الحركة - أ) محاذاة فتحات تثبيت حامل ناقل الحركة فوق الفتحات الملولبة في الإطار الأوسط. ب) تثبيتها في مكانها بمسامير رأس زر M8 20 مم. ملاحظة: يمكن تركيب حامل ناقل الحركة على جانبي قمرة القيادة. نصيحة: يمكن توجيه حامل ناقل الحركة ليميل للأمام أو الخلف على الإطار (الزاوية الأمامية الموضحة أعلاه).

22 - أ) محاذاة فتحات تثبيت لوحة ناقل الحركة مع الفتحات الملولبة في حامل ناقل الحركة. ب) تثبيتها في مكانها بمسامير رأس زر M8.

23 - تم اكتمال مجموعة ناقل الحركة في F-GT. تأكد من شد أي مثبتات متبقية كانت مثبتة بشكل فضفاض قبل استخدام قمرة القيادة.

24 - تعديل ارتفاع الدواسة والزاوية - فك مقابض الكتف M8 على الإطار. ميل لوحة الدواسة للأعلى والأسفل إلى الموضع المطلوب. ثم أعد شد المقابض لتثبيتها.

25 - تعديل مسافة الدواسة - فك مقابض الكتف M8 على الإطار. حرك لوحة الدواسة للخلف والأمام إلى الموضع المطلوب. ثم أعد شد المقابض لتثبيتها.

26 - تعديلات زاوية المقعد - لتغيير زاوية المقعد، اسحب كل دبوس قفل. عدل الزاوية المطلوبة ثم ادفع كل دبوس قفل إلى الخلف عبر كلا لوحين حامل مسند الظهر عند فتحة ضبط الزاوية التي اخترتها. يجب أن يكون طرف الدبوس مرئيًا في الجانب البعيد.

27 - تعديل لوحة العجلة - فك مقابض M6 لضبط الزاوية. فك مقابض M6 ومسمار رأس زر M6 للضبط للأمام والخلف. حرك لوحة العجلة إلى الموضع المطلوب. ثم أعد شد القفل لتثبيتها.

28 - فك مقابض M6 لضبط الارتفاع. حرك لوحة العجلة للأعلى أو الأسفل إلى الموضع المطلوب. ثم أعد شدها لتثبيتها.

29 - تعديل ارتفاع ناقل الحركة - أزل البراغي والغسالات. حرك لوحة المحول للأعلى أو الأسفل. ثم أعد تثبيت المفتاح للتثبيت.

30 - اتجاهات بديلة للمغير - لتغيير دوران لوحة المحول والمحاذاة العامة، قم بفك وإزالة البراغي والغسالات من قاعدة المعدل، واختر التعديل المدور المطلوب وأعد إدخال البراغي مع الغسالات وأعد شدها للتثبيت.

31 - من GT إلى فورمولا - طي الساق الخلفية تحت المقعد للتبديل من GT إلى الفورمولا.

32 - تركيب HF8 - إزالة مقعد القماش من قمرة القيادة.

33 - أ) فك الحزامين السفليين من وسادة سلسلة HF8. ب) ضع الأحزمة العلوية لقاعدة سلسلة HF8 فوق أنبوب مسند الرأس وشد الحمامات. علق الأحزمة السفلية فوق الجزء الخارجي من الإطار.

34 - أ) لف الأحزمة السفلية حول مسند الظهر وأسفل المقعد. ب) لف الحزام حول الدعامة الوسطى قبل شد الحزام في المشبك ليبقى ثابتا.

35 - أ) استبدال مقعد القماش ووضع شرائط الفيلكرو بين ظهر وسادة HF8 وأحزمة المقعد على مسند الظهر. ب) شد جميع أحزمة الفيلكرو. راجع الخطوات 20-17 لإعادة تركيب مقعد القماش.

لأي أسئلة أو معلومات أو مساعدة فنية، يرجى التواصل مع فريقنا على

support@nextlevelracing.com

CN

F-GT 换班模拟器驾驶舱说明书

赛前检查
提示
- 组装时用手拧紧所有螺栓。在驾驶舱完全组装好之前，不要完全拧紧紧固件——以便安装。组装完成后，确保所有紧固件紧固，使车架方正且刚性。
- 如需进一步支持，请查看安装视频或通过 support@nextlevelracing.com 联系我们

警告
- 在使用本产品前，请阅读并理解本手册及其安全说明。
- 请不要使用电动工具组装，因为过度拧紧可能会损坏零件。
- 不要强行拼接各个部件。
- 避免使用交叉螺纹螺栓。
- 小心锋利的棱角。
- 如果座椅有任何部件损坏、撕裂或缺失，请勿使用。
- 确保所有装配件都牢固拧紧，并定期检查其安全性和稳定性。
- 折叠或活动部件存在夹伤风险。调整时请小心，避免受伤。
- 重要提示：请务必查看我们的网站，获取最新版本的产品说明。在线说明可能会根据产品、安全或监管变化进行更新。

如果您的产品需要任何支持，请联系我们友好的团队：support@nextlevelracing.com
警告：窒息危险
窒息危险——小块不适合3岁以下儿童或任何有将不可食用物品放入嘴里的人。

安装
测试到25纳米。为了获得最佳体验，建议不要超过15牛米设置。
** 本产品已在标称牛·米（Nm）以下的轴距进行测试。用户可根据需求安装更高扭矩的轴距;但性能和稳定性可能因轴距设置、安装位置和使用条件而有所不同。
说明书
开始
每一步对应前几页的图片。根据需要参考它们。
01 - F-GT换挡组件 - 将伸缩轮板管插入前车架。一般说明：松松拧紧所有螺栓，直到车架完全组装，然后拧紧使车架刚性。
02 - A）在前滚轮组件的两侧绕入预装的M8法兰螺母，使两个螺母都位于前框架的两个管内。B）将前滚轮组件插入前框架的安装孔中。
03 - A）将踏板板置于前框架之间。B）将M8 T螺母插入踏板板内侧的槽槽，然后将M8肩旋钮对准车架的安装孔，并固定在T型螺母中。重复每侧操作。注意：确保M8 T型螺母位于踏板板槽内，以便滑动调节。
04 - A）将侧夹板放在车架的安装孔上。B）将M6 60mm沉头螺栓穿过侧夹板和车架的安装孔，并用M6鞍垫和M6尼洛螺母固定。另一侧重复此过程。
05 - 将M6 20mm旋钮插入伸缩轮板管的螺纹插入件并固定。
06 - 将轮板插入伸缩轮板管的安装孔之间。
07 - A）将M6 20mm旋钮和M6 20mm套筒螺母对齐在轮板和M6法兰螺母的安装孔外侧，与伸缩轮盘板管内侧的安装槽对齐。B）用螺栓穿过并固定。另一侧重复此事。
08 - 将中架管插入前框架装配管。将中架管内的螺纹插入件与前框架安装孔对齐。
09 - A）将M6 16mm按钮头螺栓和M6鞍垫圈对准车架管两侧的安装孔。B）用螺栓固定并固定。另一侧重复。
10 - A）将M6 16mm按钮头螺栓和M6鞍垫片与车架管两侧的安装孔对齐。B）用螺栓固定并固定。另一侧重复。
11 - A）将后枢轴脚插入中段车架管的端部，使安装孔对齐。B）用螺栓固定并用M8 50mm按钮头螺栓和M8尼洛克螺母固定。另一侧重复此过程。
12 - A）将中段框架的支撑件安装到中间框架，使安装孔与框架上的螺纹嵌件对齐。B）用螺栓固定并用M8 20mm按钮头螺栓固定。另一侧重复。
13 - A）将右座椅靠背框架安装在中段车架安装孔上。B）用螺栓固定并用M6 60mm按钮头螺栓和M6尼洛克螺母固定。
14 - A）将左座椅靠背框架安装在中间框架安装孔上。B）用螺栓固定并用M6 60mm按钮头螺栓和M6尼洛克螺母固定。
15 - 将每个锁销穿过你选定的角度调节孔的靠背支架两片板。针尖应在远侧可见。
16 - 将头枕管插入座椅靠背框架。用力按压头枕管，使管子完全插入框架。在安装布质座椅前，按以下步骤回去拧紧所有松散固定的紧固件，组装驾驶舱框架。
17 - 座椅安装 - 将织物座椅覆盖在头枕管上，并将带子覆盖在驾驶舱框架管外侧。
18 - A）将织物座椅背部的魔术贴带缠绕在座椅靠背框架上。B）将带子紧紧固定在座椅框架上，以固定织物座椅头枕。
19 - 将布质座椅靠背带折叠在车架上，固定在座椅靠背的魔术贴条上。
20 - A）折叠布质座椅，座椅带和魔术贴固定在座椅底部的魔术贴条上。B）将剩余的布质座椅折叠，用魔术贴固定在座椅底部，以锁定织物座椅。
21 - 换挡杆安装 - A）将变速杆支架安装孔对准中段车架的螺纹嵌件。B）用M8 20mm按钮头螺栓固定。注意：换挡杆支架可安装在驾驶舱任一侧。提示：换挡杆支架可调整为向前或向后倾斜（如上图所示的前倾角度）。
22 - A）将变速板安装孔与变速杆支架上的螺纹孔对齐。B）用M8按钮头螺栓固定。
23 - 您的F-GT换挡组件完成。务必拧紧使用驾驶舱前松散固定的剩余紧固件。
24 - 踏板高度与角度调节 - 松开车架上的M8肩旋钮。将踏板板上下倾斜到理想位置。然后重新拧紧旋钮以固定。
25 - 踏板距离调整 - 松开车架上的M8肩部旋钮。将踏板板向前滑入所需位置。然后重新拧紧旋钮以固定。
26 - 座椅角度调整 - 要改变座椅角度，拔出每个锁销。调整到理想角度后，将每个锁销推回你选择的角度调节孔的靠背支架两侧板。销钉尖端应在远侧可见。
27 - 轮板调整 - 松开M6旋钮以调节角度。松开M6旋钮和M6按钮头螺栓，以便前后调节。将轮板移至所需位置。然后重新拧紧以固定。
28 - 松开M6旋钮以调节高度。将轮板上下移动到所需位置。然后重新拧紧以固定。
29 - 换挡杆高度调整 - 拆卸螺栓和垫圈。将换挡杆板往上或往下移动。然后重新拧紧螺栓固定。
30 - 换挡杆的替代方向 - 要更改换挡杆片旋转和整体定位，从换挡杆支架上拆除螺栓和垫圈，选择想要的旋转调整，重新插入带垫圈的螺栓并重新拧紧以固定。
31 - GT到方程式 - 将后枢轴折叠在座椅下方即可从GT切换到方程式。
32 - HF8安装 - 将驾驶舱内的织物座椅拆除。
33 - A）解开HF8系列垫片底部的两条带子。B）将HF8系列垫片的顶部绑带套在头枕管上并拧紧。将底部带子悬挂在车架外侧。
34 - A）将下带绕在靠背和座椅底部。B）先将带子绕在中支带上，然后将带子紧紧扣入扣环以保持固定。
35 - A）更换布质座椅，并将魔术贴条夹在HF8垫背部与靠背座椅带之间。B）收紧所有魔术贴带。请参见第17-20步，了解布质座椅的重新安装。
如有疑问、信息或技术支持，请联系我们的团队
support@nextlevelracing.com

Video Instruction: bit.ly/nlrbuild

CZ

Návod k kokpitu simulátoru převodu FM GT

PŘEDZÁVODNÍ KONTROLY
TIPY
- Všechny šrouby utahujte ručně při stavbě. Plně utahujte spojovací prvky, dokud není kokpit kompletně sestaven — pro snadnější montáž. Po dokončení sestavy se ujistěte, že všechny spojovací prvky utáhnete tak, aby rám byl čtvercový a pevný.
- Pokud potřebujete další podporu, podívejte se na instalační video nebo nás kontaktujte na support@nextlevelracing.com

VAROVÁNÍ
- Před použitím tohoto produktu si přečtěte a pochopte tento manuál a jeho bezpečnostní pokyny.
- Prosím, nepoužívejte elektrické nářadí při montáži, protože příliš silné utažení může poškodit díly.
- Nenuťte části dohromady.
- Vyhněte se křížovým závitům.
- Dávejte pozor na ostré hrany.
- Nepoužívejte sedadla, pokud je nějaká část poškozená, roztržená nebo chybí.
- Ujistěte se, že všechny montážní spojky jsou pevně utažené a pravidelně je kontrolujte na bezpečnost a stabilitu.
- Skládací nebo pohyblivé části představují riziko stisknutí. Při nastavování buďte opatrní, abyste předešli zranění.
- DŮLEŽITÉ: Vždy si zkontrolujte naše webové stránky pro nejnovější verzi pokynů k produktu. Online návody mohou být aktualizovány tak, aby odrážely změny v produktu, bezpečnosti nebo regulacích.

Pokud potřebujete jakoukoli podporu s vaším produktem, kontaktujte prosím náš přátelský tým na: support@nextlevelracing.com
VAROVÁNÍ: NEBEZPEČÍ UDUŠENÍ
RIZIKO UDUŠENÍ – Malé části nejsou určeny pro děti mladší 3 let ani pro osoby, které mají tendenci dávat do úst nepoživatelné předměty.

MONTÁŽ
Testováno až do 25Nm. Pro nejlepší zážitek se doporučuje nepřekračovat nastavení 15Nm.
** Tento produkt byl testován s rozvory kol až do uvedené hodnoty Nm. Uživatelé mohou instalovat rozvory s vyšším točivým momentem podle svých požadavků; výkon a stabilita se však mohou lišit v závislosti na nastavení rozvoru, montážní pozici a podmínkách používání.
INSTRUKCE
START
Každý krok odpovídá obrázku na předchozích stránkách. Odkazujte na ně podle potřeby.
01 - ŘADICÍ SESTAVA F-GT - Vložte trubku teleskopické desky kola do předních rámů. Obecná poznámka: Volně utáhněte všechny šrouby, dokud není rám plně sestaven, poté utáhněte, aby byl rám pevný.
02 - A) Na každé straně přední montáže válce navijte předinstalované matky M8 příruby tak, aby obě matky seděly uvnitř dvou trubek předního rámu. B) Přední váleček vložte do montážních otvorů na předních rámech.
03 - A) Umístit pedálovou desku mezi přední rámy. B) Vložit M8 T-matici do vnitřního drážkovaného kanálu pedálové desky, poté zarovnat M8 ramenní knoflík v montážních otvorech na rámu a zajistit do T-matic. Opakujte na každé straně. Poznámka: Ujistěte se, že M8 T-matice je umístěna ve slotu pedálové desky pro snadnější posuvné nastavení.
04 - A) Umístěte boční svorku na montážní otvory rámu. B) Vložte šrouby M6 60mm zapuštěné skrz boční svorku a montážní otvory rámu a upevněte podložkami M6 pro sedlo a matkami M6 Nyloc. Opakujte na druhé straně.
05 - Vložíte knoflíky M6 20mm do závitových vložek na trubici teleskopické kolové desky a upevněte je na místě.
06 - Vložte kolovou desku mezi montážní otvory na trubce teleskopické desky kola.
07 - A) Zarovnejte knoflíky M6 20mm a šrouby hlavy M6 20mm na vnější části montážních otvorů na desce kola a matic M6 s montážními drážkami na vnitřní straně trubky teleskopické desky kola. B) Protáhněte šroubem a upevněte. Opakujte na druhé straně.
08 - Vložte trubky středního rámu do trubek předního rámu. Zarovnejte závitové vložky v trubkách středního rámu s montážními otvory předního rámu.
09 - A) Zarovnejte šrouby s hlavou knoflíků M6 16mm a podložky sedla M6 s montážními otvory po obou stranách rámové trubky. B) Prošroubujte a upevněte. Opakujte na druhé straně.
10 - A) Zarovnejte šrouby s hlavou knoflíků M6 16mm a podložky sedla M6 s montážními otvory po obou stranách rámové trubky. B) Prošroubujte skrz a upevněte. Opakujte na druhé straně.
11 - A) Vložit zadní otočnou nohu do koncov středních rámových trubek, aby montážní otvory byly zarovnané. B) Přišroubovat a zajistit šrouby M8 50mm s hlavou knoflíku a M8 Nyloc matkami. Opakujte na druhé straně.
12 - A) Umístěte středovou výztuhu rámu do středního rámu tak, aby montážní otvory byly zarovnané se závitovými vložkami na rámu. B) Prošroubujte a upevněte šrouby M8 20mm s tlačítkovou hlavou. Opakujte na druhé straně.
13 - A) Umístit pravý rám opěradel nad střední montážní otvory rámu. B) Přišroubovat a zajistit šrouby M6 60mm s hlavou knoflíků a matice M6 Nyloc.
14 - A) Umístěte rám opěradla levého sedadla nad uchycení středního rámu. B) Přišroubujte a upevněte šrouby M6 60mm s hlavou knoflíků a matice M6 Nyloc.
15 - Každý pojišťovací čep protlačte oběma deskami držáku opěradla na zvoleném otvoru pro nastavení úhlu. Hrot čepu by měl být viditelný na vzdálenější straně.
16 - Vložte trubku opěrky hlavy do rámů opěrky sedadla. Pevně zatlačte na trubku opěrky, aby byla trubka plně zasunuta do rámu. Před instalací látkového sedadla v následujících krocích se vraťte a utáhněte všechny spojovací prvky, které byly volně upevněné a montují rám kokpitu.
17 - INSTALACE SEDADLA - Umístěte látkové sedadlo na trubku opěrky hlavy a popruhy na vnější část rámu kokpitu.
18 - A) Omotejte suchý zip na zadní straně látkového sedadla kolem rámů opěradel sedadla. B) Pevně upevnit popruhy kolem rámu, aby látkové opěrky hlavy držely na místě.
19 - Přeložte látkový opěradlo sedadla kolem rámu a upevněte ho na suchý zip na zadní straně sedadla.
20 - A) Přeložit látkové sedadlo, připevnit suchým zipem na obou stranách proužku kolem rámu a upevnit na suché zipy na spodní straně sedadla. B) Přeložit zbývající látkové sedadlo a popruhy se suchým zipem na spodní část sedadla, aby se látkové sedadlo zajistilo na místě.
21 - INSTALACE ŘADICÍ PÁKY - A) Zarovnat montážní otvory pro držák řadicí páky nad závitovými vložkami na středovém rámu. B) Upevnit na místě pomocí šroubů M8 20mm s tlačítkovou hlavou. Poznámka: Držák řadicí páky lze namontovat na obě strany kokpitu. Tip: Držák řadicí páky lze orientovat tak, aby se na rámu naklonil dopředu nebo dozadu (úhel vpřed je uveden výše).
22 - A) Zarovnat montážní otvory pro montážní desku řadicí páky se závitovými otvory na držáku řadicí páky. B) Upevnit na místě šrouby hlavy tlačítka M8.
23 - Vaše převodovka F-GT je hotová. Před použitím kokpitu nezapomeňte utáhnout všechny zbývající spojovací prvky, které byly volně upevněné.
24 - NASTAVENÍ VÝŠKY A ÚHLU PEDÁLU - Povolte ramenní knoflíky M8 na rámu. Nakloňte pedálovou desku nahoru a dolů do požadované polohy. Poté knoflíky znovu utáhněte pro zajištění pedálu.
25 - NASTAVENÍ VZDÁLENOSTI PEDÁLU - Povolte ramenní knoflíky M8 na rámu. Posuňte pedálovou desku dozadu a dopředu do požadované polohy. Poté znovu utáhněte knoflíky pro zajištění.
26 - NASTAVENÍ ÚHLU SEDLA - Pro změnu úhlu sedu vytáhněte každý pojišťovací kolík. Nastavte požadovaný úhel a pak zatlačte každý pojišťovací čep zpět skrz obě desky držáku opěradla na zvolený otvor pro nastavení úhlu. Hrot kolíku by měl být viditelný na vzdálenější straně.
27 - NASTAVENÍ KOLOTOČKY - Povolte knoflíky M6 pro nastavení úhlu. Povolte knoflíky M6 a šroub hlavy tlačítka M6 pro nastavení vpřed / vzad. Posuňte destičku kola do požadované polohy. Poté znovu utáhněte pro upevnění.
28 - Povolte knoflíky M6 pro nastavení výšky. Posuňte destičku kola nahoru nebo dolů do požadované polohy. Poté znovu utáhněte pro upevnění.
29 - NASTAVENÍ VÝŠKY ŘADICÍ PÁKY - Odstraňte šrouby a podložky. Posuňte desku řazení výše nebo níž. Pak znovu přišroubujte pro upevnění.
30 - ALTERNATIVNÍ ORIENTACE ŘADICÍ PÁKY - Pro změnu otáčení a celkového zarovnání desky řadicí páky lze vrátit a sundat šrouby a podložky z držáku řadicí páky, zvolit požadované otočené nastavení a znovu vložit šrouby s podložkami a znovu utáhnout pro upevnění.
31 - GT TO FORMULA - Zadní otočnou nohu složte pod sedadlo pro přepnutí z GT na Formula.
32 - INSTALACE HF8 - Odstraňte látkové sedadlo z kokpitu.
33 - A) Rozepněte spodní dva popruhy z podložky řady HF8. B) Umístěte horní popruhy podložky řady HF8 na trubku opěrky hlavy a utáhněte. Spodní popruhy pověste na vnější stranu rámu.
34 - A) Omotejte spodní popruhy kolem opěradla a spodní části sedadla. B) Omotejte popruh kolem střední vzpěry před utažením popruhu v přezce, aby zůstal pevný.
35 - A) Vyměnit látkové sedadlo a umístit Velcro pásky mezi zadní část podložky HF8 a popruhy na opěradle. B) Utáhnout všechny suché zipy. Viz kroky 17-20 pro opětovnou instalaci látkového sedadla.
Pro dotazy, informace nebo technickou pomoc kontaktujte náš tým na
support@nextlevelracing.com

DE

F-GT SHIFT Simulator Cockpit-Bedienungsanleitung

VOR-RENNEN-CHECKS
TIPPS
- Ziehen Sie alle Schrauben beim Bau von Hand fest. Ziehen Sie die Befestigungen erst vollständig fest, wenn das Cockpit vollständig montiert ist – zur einfacheren Montage. Sobald die Montage abgeschlossen ist, sorgen Sie dafür, dass alle Befestigungselemente festgezogen werden, um den Rahmen quadratisch und starr zu verriegeln.
- Wenn Sie weitere Unterstützung benötigen, konsultieren Sie das Installationsvideo oder kontaktieren Sie uns unter support@nextlevelracing.com

WARNUNG
- Lesen und verstehen Sie dieses Handbuch und die Sicherheitsanweisungen, bevor Sie dieses Produkt verwenden.
- Bitte verwenden Sie keine Elektrowerkzeuge für den Zusammenbau, da zu viel Anziehen Teile beschädigen kann.
- Zwingen Sie keine Teile zusammen.
- Vermeiden Sie das Quergewinde von Schrauben.
- Vorsicht vor scharfen Kanten.
- Benutzen Sie die Sitzgelegenheiten nicht, wenn ein Teil gebrochen, zerrissen oder fehlend ist.
- Stellen Sie sicher, dass alle Montageanschlüsse sicher festgezogen sind, und überprüfen Sie sie regelmäßig auf Sicherheit und Stabilität.
- Falten/bewegliche Teile stellen eine Klemmgefahr dar. Seien Sie beim Anpassen vorsichtig, um Verletzungen zu vermeiden.
- WICHTIG: Schauen Sie immer auf unserer Website nach der neuesten Version der Produktanweisungen. Online-Anweisungen können aktualisiert werden, um Produkt-, Sicherheits- oder regulatorische Änderungen widerzuspiegeln.

Wenn Sie Unterstützung bei Ihrem Produkt benötigen, wenden Sie sich bitte an unser freundliches Team unter: support@nextlevelracing.com
WARNUNG: ERSTICKUNGSGEFAHR
ERSTICKUNGSGEFAHR – Kleine Teile, die nicht für Kinder unter 3 Jahren oder für Personen gedacht sind, die dazu neigen, ungenießbare Gegenstände in den Mund zu stecken.

MONTAGE
Getestet bis zu 25 Nm. Für das beste Erlebnis wird empfohlen, die 15-Nm-Einstellungen nicht zu überschreiten.
** Dieses Produkt wurde mit Radständen bis zum angegebenen Nm-Wert getestet. Nutzer können je nach Anforderungen Radstände mit höherem Drehmoment installieren; Leistung und Stabilität können jedoch je nach Radstandeinstellungen, Montageposition und Nutzungsbedingungen variieren.
ANLEITUNG
START
Jeder Schritt entspricht einem Bild auf den vorangegangenen Seiten. Beziehen Sie sich bei Bedarf darauf.
01 - F-GT SCHALTANORDNUNG - Setzen Sie das teleskopische Radplattenrohr in die vorderen Rahmen ein. Allgemeiner Hinweis: Alle Schrauben locker anziehen, bis der Rahmen vollständig montiert ist, dann festziehen, um den Rahmen steif zu machen.
02 - A) An jeder Seite der vorderen Walzenbaugruppe werden die vorinstallierten M8-Flanschmuttern eingewickelt, sodass beide Muttern in den beiden vorderen Rahmenrohren sitzen. B) Die vordere Walzenbaugruppe in die Befestigungslöcher der vorderen Rahmen einsetzen.
03 - A) Platzieren Sie die Pedalplatte zwischen die vorderen Rahmen. B) Setzen Sie die M8-T-Mutter in den inneren geschlitzten Kanal der Pedalplatte ein, richten Sie dann den M8-Schulterknopf in die Befestigungslöcher am Rahmen aus und befestigen Sie sie in den T-Muttern. Wiederholen Sie dies auf jeder Seite. Hinweis: Stellen Sie sicher, dass die M8-T-Mutter im Schlitz der Pedalplatte liegt, um die Rutschjustierung zu erleichtern.
04 - A) Setzen Sie die Seitenklemmplatte über die Befestigungslöcher des Rahmens. B) Setzen Sie M6 60mm versenkte Bolzen durch die Seitenklemmplatte und die Befestigungslöcher des Rahmens und sichern Sie sie mit M6-Sattelscheiben und M6 Nyloc-Muttern. Wiederholen Sie das auf der anderen Seite.
05 - Die M6 20mm Knöpfe in die Gewindeeinsätze des teleskopischen Radplattenrohrs einsetzen und befestigen.
06 - Die Radplatte zwischen die Befestigungslöcher des teleskopischen Radplattenrohrs einsetzen.
07 - A) Die M6 20mm Knöpfe und M6 20mm Steckkopfschrauben außerhalb der Befestigungslöcher der Radplatte und der M6 Flanschmuttern mit den Befestigungsschlitzen an der Innenseite des teleskopischen Radplattenrohrs ausrichten. B) Durchschrauben und sichern. Wiederholen auf der anderen Seite.
08 - Stecken Sie die Mid Frame-Rohre in die Frontrahmen-Montagerohre. Richten Sie die Gewindeeinsätze in den Mid Frame-Rohren mit den Montagelöchern des Frontrahmens aus.
09 - A) Richten Sie die M6 16mm Knopfkopfschrauben und M6 Sattelscheiben auf die Befestigungslöcher an beiden Seiten des Rahmenrohrs aus. B) Durchschrauben und sichern. Wiederholen Sie das auf der anderen Seite.
10 - A) Richten Sie die M6 16mm Knopfkopfschrauben und M6 Sattelscheiben auf die Befestigungslöcher an beiden Seiten des Rahmenrohrs aus. B) Durchschrauben und sichern. Wiederholen Sie das auf der anderen Seite.
11 - A) Das hintere Drehbein in die Enden der mittleren Rahmenrohre einführen, damit die Befestigungslöcher ausgerichtet sind. B) Durchschrauben und sichern mit M8 50mm Knopfkopfschrauben und M8 Nyloc-Muttern. Wiederholen Sie das auf der anderen Seite.
12 - A) Setzen Sie die Mittelrahmenstrebe in den Mittelrahmen, sodass die Befestigungslöcher mit den Gewindeeinsätzen am Rahmen ausgerichtet sind. B) Durchschrauben und sichern mit M8 20mm Knopfkopfschrauben. Wiederholen Sie das auf der anderen Seite.
13 - A) Setzen Sie den rechten Sitzlehnenrahmen über die Montagelöcher im mittleren Rahmen. B) Schrauben Sie durch und sichern Sie sie mit M6 60mm Knopfkopfschrauben und M6 Nyloc-Muttern.
14 - A) Setzen Sie den Rahmen der linken Sitzlehne über die Montagelöcher im mittleren Rahmen. B) Durchschrauben und sichern Sie mit M6 60mm Knopfkopfschrauben und M6 Nyloc-Muttern.
15 – Schiebe jeden Verriegelungsstift durch beide Platten der Rückenlehnenhalterung an deinem gewählten Winkeleinstellloch. Die Stiftspitze sollte auf der gegenüberliegenden Seite sichtbar sein.
16 - Stecken Sie das Kopfstützrohr in die Rückenlehnenrahmen. Drücken Sie das Kopfstützenrohr fest nach unten, sodass das Rohr vollständig in den Rahmen eingefügt ist. Bevor Sie den Stoffsitz in den folgenden Schritten anbringen, ziehen Sie alle locker befestigten Befestigungen fest und montieren Sie den Cockpitrahmen.
17 - SITZMONTAGE - Setzen Sie den Stoffsitz über das Kopfstützrohr und legen Sie die Gurte außen auf die Cockpitrahmenrohre.
18 - A) Wickeln Sie den Klettband an der Rückenlehne des Stoffsitzes um die Rückenlehnenrahmen. B) Sichern Sie die Riemen fest um den Rahmen, um die Stoffsitz-Kopfstütze an Ort und Stelle zu halten.
19 - Falten Sie die Stofflehnenlehne um den Rahmen und befestigen Sie die Klettstreifen an der Rückenlehne des Sitzes.
20 - A) Falten Sie den Stoffsitz, Sitzriemen mit Klettverschluss auf beiden Seiten des Streifens um den Rahmen und befestigen Sie sie an den Klettstreifen an der Unterseite des Sitzes. B) Falten Sie den verbleibenden Stoffsitz und die Sitzriemen mit Klettverschluss auf die Unterseite des Sitzes, um den Stoffsitz zu sichern.
21 - SCHALTHEBELEINBAU - A) Richten Sie die Befestigungslöcher der Schalthebelhalterung über den Gewindeeinsätzen am Mittelrahmen aus. B) Sichern Sie sie mit M8 20mm Knopfkopfschrauben. Hinweis: Die Schalthebelhalterung kann auf beiden Seiten des Cockpits montiert werden. Tipp: Die Schalthebelhalterung kann so ausgerichtet werden, dass sie vorwärts oder hinten am Rahmen steht (oben gezeigter Vorwärtswinkel).
22 - A) Die Befestigungslöcher der Schalthebelplatte mit den Gewindellöchern der Schalthebel ausrichten. B) Mit M8-Knopfkopfschrauben befestigen.
23 - Ihre F-GT-Schalteinheit ist fertig. Stellen Sie sicher, dass Sie alle verbleibenden, locker befestigten Befestigungen festziehen, bevor Sie das Cockpit benutzen.
24 - PEDAL-HÖHEN- UND WINKELEINSTELLUNG - M8-Schulterknöpfe am Rahmen lockern. Lenken Sie die Pedalplatte nach oben und unten in die gewünschte Position. Ziehen Sie dann die Knöpfe wieder fest, um sie zu sichern.
25 - PEDALABSTANDSEINSTELLUNG - Lockere die M8-Schulterknöpfe am Rahmen. Schiebe die Pedalplatte nach hinten und nach vorne in die gewünschte Position. Dann ziehe die Knöpfe wieder fest, um sie zu sichern.
26 - SITZWINKELVERSTELLUNGEN - Um den Sitzwinkel zu ändern, ziehen Sie jeden Verriegelungsstift heraus. Stellen Sie den gewünschten Winkel ein und schieben Sie dann jeden Verriegelungsstift durch beide Platten der Rückenlehnenhalterung am gewählten Winkelverstellloch. Die Stiftspitze sollte auf der gegenüberliegenden Seite sichtbar sein.
27 - RADPLATTENVERSTELLUNG - M6-Knöpfe für Winkelverstellung lockern. M6-Knöpfe und M6-Knopfkopfschraube lockern für Vorwärts-/Rückwärtsverstellung. Radplatte in die gewünschte Position bringen. Dann wieder festziehen, um sie zu sichern.
28 - M6-Knöpfe lockern zur Höhenverstellung. Die Radplatte nach oben oder unten in die gewünschte Position bewegen. Dann wieder festziehen, um sie zu sichern.
29 - SCHALTHEBELHÖHE VERSTELLEN - Schrauben und Unterlegscheiben entfernen. Die Schalthebelplatte höher oder tiefer bewegen. Dann wieder verschrauben, um zu sichern.
30 - ALTERNATIVE SCHALTHEBELAUSRICHTUNGEN - Um die Drehung der Schaltplattenplatte und die Gesamtausrichtung zu ändern, Schrauben und Unterlegscheiben aus der Schalthebelhalterung zu entfernen, wählen Sie die gewünschte gedrehte Verstellung aus, setzen Sie die Schrauben mit Unterlegscheiben wieder ein und ziehen Sie sie wieder fest, um sie zu sichern.
31 - GT ZU FORMEL - Falten Sie das hintere Drehbein unter den Sitz, um von GT auf Formel zu wechseln.
32 - HF8-INSTALLATION - Entfernen Sie den Stoffsitz aus dem Cockpit.
33 - A) Lösen Sie die unteren beiden Gurte des Polsters der HF8-Serie. B) Legen Sie die oberen Gurte des Polsters der HF8-Serie über das Kopfstützenrohr und ziehen Sie fest. Hängen Sie die unteren Gurte außen über den Rahmen.
34 - A) Die unteren Gurte um die Rückenlehne und den Sitzboden wickeln. B) Den Riemen um die Mittelverstreuung wickeln, bevor Sie den Riemen in der Schnalle festziehen, um sie zu sichern.
35 - A) Ersetzen Sie den Stoffsitz und legen Sie die Velcro-Streifen zwischen der Rückseite des HF8-Polsters und den Sitzriemen auf der Rückenlehne. B) Ziehen Sie alle Klettbänder fest. Siehe Schritte 17-20 zur Wiederanbringung des Stoffsitzes.
Für Fragen, Informationen oder technische Unterstützung kontaktieren Sie bitte unser Team unter
support@nextlevelracing.com

Video Instruction: bit.ly/nlrbuild

IT

Manuale di istruzioni per il simulatore di cambio del simulatore di cambio F-GT

CONTROLLI PRE-GARA
CONSIGLI
- Stringi a mano tutti i bulloni mentre costruisci. Non stringere completamente i fissaggi finché la cabina di pilotaggio non è completamente montata — per facilitare il montaggio. Una volta completato l'assemblaggio, assicurati di stringere tutti i fissaggi per bloccare il telaio quadrato e rigido.
- Se hai bisogno di ulteriore supporto, consulta il video di installazione o contattaci al support@nextlevelracing.com

ATTENZIONE
- Leggi e comprendi questo manuale e le sue istruzioni di sicurezza prima di utilizzare questo prodotto.
- Si prega di non usare utensili elettrici per l'assemblaggio, poiché stringere troppo può danneggiare i pezzi.
- Non forzare le parti a stare insieme.
- Evita bulloni a filettatura incrociata.
- Attenzione ai bordi affilati.
- Non usare i posti a sedere se qualche parte è rotta, strappata o mancante.
- Assicurati che tutti i raccordi di assemblaggio siano ben stretti e controlli regolarmente per sicurezza e stabilità.
- Le parti pieghevoli o mobili rappresentano un rischio di pizzicamento. Fai attenzione durante la regolazione per evitare infortuni.
- IMPORTANTE: Controlla sempre il nostro sito web per l'ultima versione delle istruzioni sul prodotto. Le istruzioni online possono essere aggiornate per riflettere cambiamenti sul prodotto, la sicurezza o le normative.

Se hai bisogno di supporto con il tuo prodotto, contatta il nostro cordiale team all'indirizzo: support@nextlevelracing.com
ATTENZIONE: RISCHIO DI SOFFOCAMENTO
RISCHIO DI SOFFOCAMENTO - Piccole parti non adatte a bambini sotto i 3 anni o a persone che tendono a mettere in bocca oggetti non commestibili.

MONTAGGIO
Testato fino a 25Nm. Per la migliore esperienza si consiglia di non superare le impostazioni di 15Nm.
** Questo prodotto è stato testato con passi fino alla classificazione Nm indicata. Gli utenti possono installare passi con coppia più elevata in base alle loro esigenze; tuttavia, prestazioni e stabilità possono variare a seconda delle impostazioni del passo, della posizione di montaggio e delle condizioni di utilizzo.
ISTRUZIONI
INIZIO
Ogni passaggio corrisponde a un'immagine nelle pagine precedenti. Consultali se necessario.
01 - GRUPPO CAMBIO F-GT - Inserire il tubo telescopico della piastra del volante nei telai anteriori. Nota generale: Stringere lentamente tutti i bulloni finché il telaio non è completamente assemblato, poi stringere per rendere il telaio rigido.
02 - A) Su ciascun lato del gruppo rullo anteriore si inseriscono i dadi a flangia M8 preinstallati, in modo che entrambi i dadi si posino all'interno dei due tubi del telaio anteriore. B) Inserire il rullo anteriore nei fori di montaggio dei telai anteriori.
03 - A) Posiziona la piastra pedale tra i telai anteriori. B) Inserisci il dado a T M8 nel canale interno scanalato della piastra pedale, poi allinea la manopola spalla M8 nei fori di montaggio del telaio e fissa i dadi. Ripeti su ciascun lato. Nota: assicurati che il dado a T M8 sia posizionato nello slot della piastra pedale per facilitare la regolazione dello scorrimento.
04 - A) Posizionare la piastra di fascetta laterale sopra i fori di montaggio del telaio. B) Inserire bulloni M6 da 60mm scavati attraverso la piastra di fissaggio laterale e i fori di montaggio del telaio e fissarli con rondelle M6 Saddle e dadi M6 Nyloc. Ripeti dall'altro lato.
05 - Inserire le manopole M6 da 20mm negli inserti filettati sul tubo della piastra della ruota telescopica e fissarle in posizione.
06 - Inserire la piastra della ruota tra i fori di montaggio sul tubo della piastra della ruota telescopica.
07 - A) Allineare le manopole M6 da 20mm e i bulloni della testa a bussola M6 da 20mm all'esterno dei fori di montaggio della piastra ruota e dei dadi a flangia M6 con gli slot di montaggio all'interno del tubo telescopico della piastra ruota. B) Avvitate e fissate. Ripeti dall'altro lato.
08 - Inserire i tubi del telaio centrale nei tubi di assemblaggio del telaio anteriore. Allineare gli inserti filettati nei tubi del telaio centrale con i fori di montaggio del telaio anteriore.
09 - A) Allinea i bulloni M6 16mm e le rondelle M6 con i fori di montaggio ai lati del tubo del telaio. B) Avvita e fissa. Ripeti dall'altro lato.
10 - A) Allineare i bulloni M6 16mm e le rondelle M6 con i fori di montaggio ai lati del tubo del telaio. B) Avvicinare e fissare. Ripetere dall'altro lato.
11 - A) Inserire la gamba posteriore di pivot nelle estremità dei tubi del telaio centrale in modo che i fori di montaggio si allineino. B) Avvitonare e fissare con bulloni M8 da 50mm a testa di bottone e dadi M8 in nyloc. Ripeti dall'altro lato.
12 - A) Posizionare il tutore del telaio centrale nel telaio centrale in modo che i fori di montaggio si allineino con gli inserti filettati sul telaio. B) Avvicinare e fissare con bulloni M8 da 20mm a testa di bottone. Ripeti dall'altro lato.
13 - A) Posizionare il telaio dello schienale destro sopra i fori di montaggio del telaio centrale. B) Avvitonare e fissare con bulloni M6 60mm Button Head e dadi M6 Nyloc.
14 - A) Posizionare il telaio dello schienale sinistro sopra i fori di montaggio del telaio centrale. B) Avvitato e fissare con bulloni M6 da 60mm a testa a bottone e dadi M6 in nyloc.
15 - Spingi ogni perno di bloccaggio attraverso entrambe le piastre della staffa dello schienale nel foro di regolazione dell'angolo scelto. La punta del perno dovrebbe essere visibile sul lato opposto.
16 - Inserire il tubo del poggiatesta nei telai dello schienale del sedile. Premere saldamente verso il basso il tubo del poggiatesta in modo che il tubo sia completamente inserito nel telaio. Prima di installare il sedile in tessuto, nei passaggi seguenti torna a stringere eventuali fissaggi che erano fissati in modo morbido e assemblano il telaio della cabina di pilotaggio.
17 - INSTALLAZIONE DEL SEDILE - Posizionare il sedile in tessuto sopra il tubo del poggiatesta e posizionare le cinghie sopra l'esterno dei tubi del telaio della cabina di pilotaggio.
18 - A) Avvolgere la cinghia in velcro sul retro del sedile in tessuto attorno ai telai dello schienale. B) Fissare le cinghie ben strette attorno al telaio per tenere fermo il poggiatesta in tessuto.
19 - Piega la cinghia dello schienale in tessuto attorno al telaio e fissa le strisce di velcro sullo schienale.
20 - A) Piega il sedile in tessuto, le cinghie con velcro su entrambi i lati della striscia attorno al telaio e fissate le strisce di velcro sul fondo del sedile. B) Piega il restante sedile in tessuto, le cinghie con velcro sul fondo del sedile per bloccare il sedile in tessuto.
21 - INSTALLAZIONE DEL CAMBIO - A) Allineare i fori di montaggio della staffa del cambio sopra gli inserti filettati del telaio centrale. B) Fissare in posizione con bulloni M8 da 20mm per la testa del cambio. Nota: Il supporto del cambio può essere montato su entrambi i lati della cabina di pilotaggio. Consiglio: Il supporto del cambio può essere orientato in modo che inclini in avanti o indietro sul telaio (angolo in avanti mostrato sopra).
22 - A) Allineare i fori di montaggio della piastra del cambio con i fori filettati sul supporto del cambio. B) Fissare in posizione con bulloni M8 Button.
23 - Il tuo assemblaggio cambio F-GT è completo. Assicurati di stringere eventuali fissaggi rimasti che erano fissati in modo poco allentato prima di usare l'abitacolo.
24 - REGOLAZIONE ALTEZZA E ANGOLO PEDALE - Allenta le manopole delle spalle M8 sul telaio. Inclina la piastra pedale su e giù nella posizione desiderata. Poi stringi di nuovo le manopole per fissarle.
25 - REGOLAZIONE DELLA DISTANZA DEI PEDALI - Allenta le manopole delle spalle M8 sul telaio. Fai scorrere la piastra pedale avanti e indietro nella posizione desiderata. Poi stringi di nuovo le manopole per fissarle.
26 - REGOLAZIONE DELL'ANGOLO DEL SEDILE - Per modificare l'angolo del sedile, tira fuori ogni perno di bloccaggio. Regola l'angolo desiderato e poi spingi indietro ogni perno di bloccaggio attraverso entrambe le piastre della staffa dello schienale nel foro di regolazione dell'angolo scelto. La punta del perno dovrebbe essere visibile sul lato opposto.
27 - REGOLAZIONE DELLA PIASTRA VOLANTE - Allenta le manopole M6 per la regolazione dell'angolo. Allenta le manopole M6 e il bullone della testa del bottone M6 per la regolazione avanti/indietro. Sposta la piastra volante nella posizione desiderata. Poi stringi di nuovo per fissare.
28 - Allenta le manopole M6 per la regolazione dell'altezza. Sposta la piastra del volante su o giù nella posizione desiderata. Poi stringi di nuovo per fissare.
29 - REGOLAZIONE DELL'ALTEZZA DEL CAMBIO - Rimuovi bulloni e ronde. Sposta la piastra del cambio più in alto o più in basso. Poi riavvita per fissare.
30 - ORIENTAMENTI ALTERNATIVI DEL CAMBIO - Per modificare la rotazione della piastra del cambio e l'allineamento generale, smonta e rimuove bulloni e rondelle dalla staffa del cambio, scegli la regolazione ruotata desiderata e reinserisci i bulloni con rondelle e stringi di nuovo per fissarlo.
31 - GT A FORMULA - Piega la gamba posteriore sotto il sedile per passare da GT a Formula.
32 - INSTALLAZIONE HF8 - Rimuovere il sedile in tessuto dalla cabina di pilotaggio.
33 - A) Sciogliere le due cinghie inferiori del pad della serie HF8. B) Posizionare le cinghie superiori del pad della serie HF8 sopra il tubo del poggiatesta e stringere. Appendere le cinghie inferiori all'esterno del telaio.
34 - A) Avvolgi le cinghie inferiori attorno allo schienale e al fondo del sedile. B) Avvolgi la cinghia attorno al tutore centrale prima di stringere la cinghia nella fibbia per mantenerla salda.
35 - A) Sostituire il sedile in tessuto e posizionare le strisce in Velcro tra lo schienale del pad HF8 e le cinghie del sedile sullo schienale. B) Stringi tutte le cinghie in velcro. Consulta i passaggi 17-20 per la reinstallazione del sedile in tessuto.
Per domande, informazioni o assistenza tecnica, si prega di contattare il nostro team a
support@nextlevelracing.com

JP

F-GT シフト シミュレーター コックピット 説明書

レース前のチェック
ヒント
- 組み立てる際にはすべてのボルトを手で締めてください。組み立てを容易にするために、コックピットが完全に組み立てられるまではファスナーを完全に締めないでください。組み立てが完了したら、フレームを四角く剛性に固定するためにすべてのファスナーを締めてください。
- さらなるサポートが必要な場合は、設置動画をご覧いただくか、support@nextlevelracing.com までお問い合わせください。

警告
- この製品を使用する前に、このマニュアルとその安全指示をよくお読みください。
- 組み立てには電動工具を使わないでください。締めすぎると部品が傷む可能性があります。
- パーツを無理に組み合わせないでください。
- クロススレッドボルトは避けてください。
- 鋭い刃には注意してください。
- 部品が壊れたり破れたり、欠損している場合は座席を使わないでください。
- すべての組み立て継手がしっかり締め付けられていることを確認し、安全性と安定性を定期的に点検してください。
- 折りたたみや可動部品はつまむ危険があります。調整時はケガをしないよう注意してください。
- 重要:最新版の製品説明書は必ずウェブサイトでご確認ください。オンラインの説明書は製品、安全性、または規制の変更を反映して更新される場合があります。

製品に関するサポートが必要な場合は、親切なチームまでご連絡ください:support@nextlevelracing.com
警告:窒息の危険があります
窒息の危険 - 3歳未満の子供や、口に食べられないものを口に入れる傾向のある人には適さない小さな部位。

取り付け
最大25Nmまでテストしました。最良の体験を得るためには、15Nmを超えないことが推奨されます。
** この製品は、記載されたNmまでのホイールベースでテストされています。ユーザーは要件に応じて高トルクのホイールベースを装着できます。ただし、ホイールベース設定、取り付け位置、使用状況によって性能や安定性は異なる場合があります。
指示
開始
各ステップは前のページの画像に対応しています。必要に応じて参照してください。
01 - F-GTシフトアセンブリ - テレスコピックホイールプレートチューブをフロントフレームに挿入します。一般的な注意:フレームが完全に組み立てられるまですべてのボルトを緩く締め、その後フレームを剛性にするまで締めてください。
02 - A) フロントローラーアセンブリの両側にあらかじめ取り付けられたM8フランジナットを巻き、両方のナットがフロントフレームのチューブ内に収まるようにします。B) フロントローラーアセンブリをフロントフレームの取り付け穴に挿入します。
03 - A) ペダルプレートをフロントフレームの間に挟む。B) M8のTナットをペダルプレートの内側スロットチャネルに挿入し、M8ショルダーノブをフレームの取り付け穴に合わせてTナットに固定する。両側で繰り返します。注意:スライド調整がしやすいように、M8のTナットがペダルプレートスロットに位置していることを確認してください。
04 - A) 側面クランププレートをフレームの取り付け穴の上に取り付ける。B) M6 60mmの沈み込みボルトをサイドクランププレートとフレームの取り付け穴に挿入し、M6サドルワッシャーとM6ナイロックナットで固定する。反対側でも同じことを繰り返す。
05 - M6 20mmノブをテレスコピックホイールプレートチューブのねじ込みインサートに挿入し、固定します。
06 - テレスコピックホイールプレートチューブの取り付け穴の間にホイールプレートを挿入する。
07 - A) M6 20mmノブとM6 20mmソケットヘッドボルトを、ホイールプレートの取り付け穴の外側とM6フランジナットの外側に、伸縮式ホイールプレートチューブ内側の取り付けスロットに合わせる。B) ボルトで貫通して固定する。反対側も同じことを繰り返す。
08 - ミッドフレームのチューブをフロントフレームアセンブリチューブに挿入します。ミッドフレームチューブのねじ込みインサートをフロントフレームの取り付け穴に合わせます。
09 - A) M6 16mmボタンヘッドボルトとM6サドルワッシャーをフレームチューブの両側の取り付け穴に合わせる。B) ボルトで固定する。反対側も同じことを繰り返す。
10 - A) M6 16mmボタンヘッドボルトとM6サドルワッシャーをフレームチューブの両側の取り付け穴に合わせる。B) ボルトで固定する。反対側も同じことを繰り返し。
11 - A) 後部のピボットレッグをミッドフレームのチューブエンドに差し込み、取り付け穴が揃う。B) ボルトで固定し、M8 50mmボタンヘッドボルトとM8ナイロックナットで固定する。反対側でも同じことを繰り返す。
12 - A) ミッドフレームのブレースをミッドフレームに取り付け、取り付け穴がフレームのねじ込みインサートと合うようにする。B) ボルトで固定し、M8の20mmボタンヘッドボルトで固定する。反対側でも同じことを繰り返す。
13 - A) 右側のシートの背もたれフレームをミッドフレームの取り付け穴の上に取り付ける。B) M6 60mmボタンヘッドボルトとM6ナイロックナットでボルトで固定する。
14 - A) 左側のシートの背もたれフレームをミッドフレームの取り付け穴の上に取り付ける。B) ボルトで固定し、M6の60mmボタンヘッドボルトとM6ナイロックナットで固定する。
15 - 選んだ角度調整穴で、背もたれブラケットの両プレートにそれぞれロッキングピンを押し込みます。ピンの先端は反対側に見えるはずです。
16 - ヘッドレストチューブをシートの背もたれフレームに挿入します。ヘッドレストチューブをしっかりと押し下げてチューブが完全にフレームに挿入されます。ファブリックシートを取り付ける前に、以下の手順で緩く固定されていたファスナーを締め直します。
17 - シート設置 - ファブリックシートをヘッドレストチューブの上に置き、ストラップをコックピットフレームチューブの外側にかけます。
18 - A) ファブリックシートの背もたれフレームにマジックテープストラップを巻きつける。B) ストラップをフレームにしっかり固定し、ファブリックシートヘッドレストを固定する。
19 - ファブリックシートの背もたれストラップをフレームに巻きつけ、シートの背もたれのベルクロストリップに固定します。
20 - A) ファブリックシートを折りたたみ、シートストラップとベルトをフレームの両側にマジックテープで固定し、シート下部のベルクロストリップに固定します。B) 残りのファブリックシートを折りたたみ、シートストラップをマジックテープでシートの下部に固定します。
21 - シフターの取り付け- A) ミッドフレームのねじ込みインサートにシフターブラケットの取り付け穴を合わせる。B) M8 20mmボタンヘッドボルトで固定する。注意:シフターブラケットはコックピットの両側に取り付け可能。ヒント:シフターブラケットはフレーム上で前後に角度をつける(上記の前方角度)調整可能。
22 - A) シフタープレートの取り付け穴をシフターブラケットのネジ穴に合わせる。B) M8ボタンヘッドボルトで固定する。
23 - F-GTシフトアセンブリが完了しました。コックピット使用前に緩く留めていた残りのファスナーはしっかり締めてください。
24 - ペダルの高さと角度調整 - フレームのM8ショルダーノブを緩めます。ペダルプレートを上下に角度をつけて望む位置に合わせます。その後、ノブを再度締め直して固定します。
25 - ペダル距離調整 - フレームのM8ショルダーノブを緩めます。ペダルプレートを前後にスライドさせて希望の位置に移します。その後、ノブを再度締め直して固定します。
26 - シート角度調整 - シート角度を変えるには、各ロッキングピンを引き抜きます。希望の角度に調整し、選んだ角度調整穴で両方のロッキングピンを背もたれブラケットの両プレートに押し戻します。ピンの先端は反対側に見えるはずです。
27 - ホイールプレート調整 - 角度調整のためにM6ノブを緩めてください。前後調整のためにM6ノブとM6ボタンヘッドボルトを緩めてください。ホイールプレートを所定の位置に移動させます。その後、再度締めて固定します。
28 - 高さ調整のためにM6ノブを緩めます。ホイールプレートを上下に移動させて所定の位置にします。その後、再度締めて固定します。
29 - シフターの高さ調整 - ボルトとワッシャーを外す。シフタープレートを上下に動かす。そして再度ボルトで固定する。
30 - シフターの向きを切り替える - シフタープレートの回転や全体のアライメントを変更したい方は、シフターブラケットからボルトとワッシャーを外すために、希望する回転調整を選択し、ワッシャー付きのボルトを再度挿入し、再度締めて固定してください。
31 - GTからフォーミュラへ - リアピボットレッグをシートの下に折りたたんでGTからフォーミュラへ切り替える。
32 - HF8の取り付け - コックピットからファブリックシートを取り外します。
33 - A) HF8シリーズパッドの下部2本のストラップを外す。B) HF8シリーズパッドの上部ストラップをヘッドレストチューブにかけて締める。下のストラップをフレームの外側に掛ける。
34 - A) 下部ストラップを背もたれと座面の下部に巻きつける。B) ストラップをミッドブレースに巻きつけてから、バックルのストラップを締めて固定する。
35 - A) ファブリックシートを交換し、ヘルメッショナルシートをHF8パッドの背面と背もたれのシートストラップの間に設置する。B) すべてのベルクロストラップを締める。ファブリックシートの再取り付けについてはステップ17-20を参照。
ご質問、情報、技術サポートについては、当社チームまでお問い合わせください。
support@nextlevelracing.com

Video Instruction: bit.ly/nlrbuild

NL

F-GT SHIFT Simulator Cockpit Instructiehandleiding

VOOR-RACE CONTROLES
TIPS
- Draai alle bouten met de hand vast tijdens het bouwen. Draai de bevestigingsmiddelen niet volledig vast totdat de cockpit volledig is gemonteerd — voor het gemak van de montage. Zodra de montage voltooid is, zorg ervoor dat alle bevestigingsmiddelen worden aangedraaid om het frame vierkant en stijf te vergrendelen.
- Als u verdere ondersteuning nodig heeft, raadpleeg dan de installatievideo of neem contact met ons op via support@nextlevelracing.com

WAARSCHUWING
- Lees en begrijp deze handleiding en de veiligheidsinstructies voordat je dit product gebruikt.
- Gebruik alsjeblieft geen elektrisch gereedschap voor de montage, want te hard aandraaien kan onderdelen beschadigen.
- Forceer delen niet samen.
- Vermijd kruisschroefbouten.
- Pas op voor scherpe randen.
- Gebruik de zitplaatsen niet als een onderdeel gebroken, scheurend of ontbreekt.
- Zorg ervoor dat alle montagefittingen stevig zijn vastgedraaid en controleer ze regelmatig op veiligheid en stabiliteit.
- Vouwen/bewegende delen vormen een knijpgevaar. Wees voorzichtig bij het aanpassen om blessures te voorkomen.
- BELANGRIJK: Controleer altijd onze website voor de nieuwste versie van de productinstructies. Online instructies kunnen worden bijgewerkt om wijzigingen in het product, de veiligheid of regelgeving weer te geven.

Als u ondersteuning nodig heeft met uw product, neem dan contact op met ons vriendelijke team via: support@nextlevelracing.com
WAARSCHUWING VERSTIKKINGSGEVAAR
VERSTIKKINGSGEVAAR - Kleine onderdelen die niet bedoeld zijn voor kinderen jonger dan 3 jaar of voor personen die de neiging hebben onetbare voorwerpen in hun mond te stoppen.

MONTERING
Getest tot 25Nm. Voor de beste ervaring wordt aanbevolen om de 15Nm-instellingen niet te overschrijden.
** Dit product is getest met wielbasiss tot de opgegeven Nm-waarde. Gebruikers kunnen wielbasiss met hoger koppel installeren op basis van hun eisen; echter, prestaties en stabiliteit kunnen variëren afhankelijk van wielbasisinstellingen, montagepositie en gebruiksomstandigheden.
INSTRUCTIES
START
Elke stap komt overeen met een afbeelding op de voorgaande pagina's. Verwijs naar deze indien nodig.
01 - F-GT SHIFT ASSEMBLY - Steek de telescopische wielplaatbuis in de voorframes. Algemene opmerking: Draai alle bouten losjes aan totdat het frame volledig is gemonteerd, en draai dan vast om het frame stijf te maken.
02 - A) Aan elke zijde van de voorste rolconstructie wordt de vooraf gemonteerde M8-flensmoeren opgerold, zodat beide moeren in de twee voorste framebuizen zitten. B) De voorste rolassemblage in de montagegaten op de voorste frames geplaatst.
03 - A) Plaats de pedaalplaat tussen de voorste frames. B) Steek de M8 T-moer in het binnenste gesleufde kanaal van de pedaalplaat, lijn vervolgens de M8 schouderknop uit in de bevestigingsgaten van het frame en zet deze vast in de T-moeren. Herhaal aan elke zijde. Let op: Zorg dat de M8 T-moer in de sleuf van de pedaalplaat zit voor eenvoudige verstelling.
04 - A) Plaats de zijklemplaat over de bevestigingsgaten van het frame. B) Steek M6 60mm verzinkte bouten door de zijklemplaat en de bevestigingsgaten van het frame en zet vast met M6 zadelringen en M6 Nyloc-moeren. Herhaal aan de andere kant.
05 - Steek de M6 20mm knoppen in de schroefdraadinserts van de Telescopic Wheel Plate Tube en zet ze vast.
06 - Plaats de wielplaat tussen de bevestigingsgaten van de telescopische wielplaatbuis.
07 - A) Lijn de M6 20mm knoppen en M6 20mm dopbouten buiten de bevestigingsgaten van de wielplaat en de M6 flensmoeren vast met de bevestigingssleuven aan de binnenkant van de telescopische wielplaatbuis. B) Schroef erdoor en zet vast. Herhaal aan de andere kant.
08 - Plaats de midframebuizen in de voorframemontagebuizen. Lijn de schroefdraadinzetstukken in de middenframebuizen uit met de montagegaten van het voorframe.
09 - A) Lijn de M6 16mm knopbouten en M6 zadelringen uit met de bevestigingsgaten aan weerszijden van de framebuis. B) Bolt erdoorheen en zet vast. Herhaal aan de andere kant.
10 - A) Lijn de M6 16mm knopbouten en M6 zadelringen uit met de bevestigingsgaten aan weerszijden van de framebuis. B) Bolt erdoorheen en zet vast. Herhaal aan de andere kant.
11 - A) Steek het achterste draaibeen in de uiteinden van de middenframebuizen zodat de bevestigingsgaten uitlijnen. B) Schroef erdoorheen en bevestig met M8 50mm knopsbouten en M8 Nyloc-moeren. Herhaal aan de andere kant.
12 - A) Plaats de middenframebrace in het middenframe zodat de bevestigingsgaten uitlijnen met de schroefdraadinserts op het frame. B) Bolt erdoorheen en bevestig met M8 20mm knopbouten. Herhaal aan de andere kant.
13 - A) Plaats het rechter rugleuningframe over de montagegaten in het middenframe. B) Schroef door en zet vast met M6 60mm knopbouten en M6 Nyloc moeren.
14 - A) Plaats het linker rugleuningframe boven de montagegaten in het middenframe. B) Schroef door en bevestig met M6 60mm knopbouten en M6 Nyloc-moeren.
15 - Duw elke vergrendelpen door beide platen van de rugsteunbeugel bij het door de gekozen hoekverstelgat. De pinpunt moet aan de andere kant zichtbaar zijn.
16 - Steek de hoofdsteunbuis in de rugleuningframes. Duw stevig op de hoofdsteunbuis zodat de buis volledig in het frame zit. Voordat je de stoffen stoel in de volgende stappen installeert, draai je terug om eventuele loszittende bevestigingen vast te draaien en het cockpitframe te monteren.
17 - ZITINSTALLATIE - Plaats de stoffen stoel boven de hoofdsteunbuis en plaats de banden aan de buitenkant van de cockpitframebuizen.
18 - A) Wikkel de klittenbandband aan de achterkant van de stoffen stoel om de rugleuningsframes. B) Maak de riemen stevig om het frame om de stoffen hoofdsteun op zijn plaats te houden.
19 - Vouw de stoffen rugleuning om het frame en bevestig het aan de klittenbandstrips aan de achterkant van de stoel.
20 - A) Vouw de stoffen stoel, de stoelriemen met klittenband aan beide zijden van de strip rond het frame en bevestig ze aan de klittenbandstrips aan de onderkant van de stoel. B) Vouw de resterende stoffen stoel, zadelbanden met klittenband aan de onderkant van de stoel om de stoffen stoel vast te zetten.
21 - VERSNELLINGSPOOK INSTALLATIE - A) Lijn de montagegaten van de versnellingspookbeugel uit over de schroefdraadinzetstukken op het middenframe. B) Bevestig met M8 20mm knopbouten. Opmerking: De versnellingspookbeugel kan aan beide zijden van de cockpit worden gemonteerd. Tip: De versnellingspook kan zo worden georiënteerd dat hij naar voren of achteren op het frame staat (voorwaartse hoek hierboven getoond).
22 - A) Lijn de montagegaten van de versnellingspook uit met de schroefgaten op de versnellingspookbeugel. B) Zet ze vast met M8 knopbouten.
23 - Je F-GT Shift Assembly is voltooid. Zorg ervoor dat je alle resterende bevestigingen die losjes vastzaten vastdraait voordat je de cockpit gebruikt, aandraait.
24 - PEDALHOOGTE EN HOEK AANPASSING - Maak de M8 Schouderknoppen op het frame los. Draai de pedaalplaat omhoog en omlaag in de gewenste positie. Draai daarna de knoppen weer aan om vast te zetten.
25 - AFSTELLING VAN DE PEDAALAFSTAND - Maak de M8 Schouderknoppen op het frame los. Schuif de pedaalplaat naar achteren en naar voren in de gewenste positie. Draai daarna de knoppen weer vast om vast te zetten.
26 - VERSTELLING VAN DE ZITHOEK - Om de zithoek te veranderen, haal je elke vergrendelingspen eruit. Stel de gewenste hoek in en duw dan elke vergrendelingspen terug door beide platen van de rugleunbeugel bij het door de gekozen hoekverstelgat. De pinpunt moet zichtbaar zijn aan de andere kant.
27 - WIELPLAATAFSTELLING - Maak M6-knoppen los voor hoekverstelling. Maak M6-knoppen en M6-knopkop los voor voor-/achteren afstelling. Breng de wielplaat in de gewenste positie. Draai dan weer vast om vast te zetten.
28 - Maak de M6-knoppen los voor hoogtevergelijking. Beweeg de wielplaat omhoog of omlaag in de gewenste positie. Draai daarna weer vast om vast te zetten.
29 - VERSNELLINGSPOOK HOOGTE AANPASSINGEN - Verwijder de bouten en ringen. Beweeg de versnellingspook hoger of lager. Sluit dan weer vast om vast te zetten.
30 - ALTERNATIEVE VERSNELLINGSPOOKRICHTINGEN - Om de rotatie en algehele uitlijning van de versnellingspook te veranderen, bouten en ringen uit de versnellingspookbeugel te verwijderen, kies de gewenste gedraaide verstel, plaats bouten opnieuw in met ringen en draai opnieuw vast om vast te zitten.
31 - GT NAAR FORMULE - Klap het achterste draaibeen onder de stoel om van GT naar Formule te schakelen.
32 - HF8 INSTALLATIE - Verwijder de stoffen stoel uit de cockpit.
33 - A) Maak de onderste twee banden van het HF8-serie pad los. B) Plaats de bovenste banden van het HF8-serie pad over de hoofdsteunbuis en draai ze strak. Hang de onderste banden over de buitenkant van het frame.
34 - A) Wikkel de onderste riemen om de rugleuning en de onderkant van de stoel. B) Wikkel de riem om de middenbrace voordat je de riem in de gesp aandraait om het goed vast te houden.
35 - A) Vervang de stoffen stoel en plaats de klittenbandstrips tussen de achterkant van het HF8-pad en de stoelriemen op de rugleuning. B) Draai alle klittenbandbanden strakker. Raadpleeg stappen 17-20 voor het opnieuw installeren van de stoffen zitting.
Voor vragen, informatie en technische assistentie kunt u contact opnemen met ons team op
support@nextlevelracing.com

PL

Instrukcja obsługi kokpitu symulatora zmiany biegów F-GT

KONTROLE PRZED WYŚCIGIEM
WSKAZÓWKI
- Dokręcaj wszystkie śruby ręcznie podczas montażu. Nie dokręcaj całkowicie śrub, dopóki kokpit nie będzie całkowicie złożony — dla ułatwienia montażu. Po zakończeniu montażu upewnij się, że wszystkie elementy mocowania są dokręcone, aby rama była kwadratowa i sztywna.
- Jeśli potrzebujesz dalszego wsparcia, zapoznaj się z filmem instalacyjnym lub skontaktuj się z nami pod support@nextlevelracing.com

OSTRZEŻENIE
- Przeczytaj i zrozum tę instrukcję oraz jej zalecenia dotyczące bezpieczeństwa przed użyciem tego produktu.
- Prosimy nie używać elektronarzędzi do montażu, ponieważ zbyt mocne dokręcenie może uszkodzić części.
- Nie zmuszaj części do siebie.
- Unikaj śrub z gwintem krzyżowym.
- Uważaj na ostre krawędzie.
- Nie używaj siedzeń, jeśli jakaś część jest uszkodzona, podarta lub brakuje.
- Upewnij się, że wszystkie złączki montażowe są dobrze dokręcone i regularnie je sprawdzaj pod kątem bezpieczeństwa i stabilności.
- Składanie lub ruchome elementy stanowią zagrożenie uszczypnięcia. Uważaj podczas regulacji, aby uniknąć kontuzji.
- WAŻNE: Zawsze sprawdzaj naszą stronę internetową, aby poznać najnowsze wersje instrukcji produktowych. Instrukcje online mogą być aktualizowane, aby odzwierciedlać zmiany w produktach, bezpieczeństwie lub regulacjach.

Jeśli potrzebujesz wsparcia przy swoim produkcie, skontaktuj się z naszym przyjaznym zespołem pod adresem: support@nextlevelracing.com
OSTRZEŻENIE: ZAGROŻENIE ZADŁAWIENIEM
RYZYKO ZADŁAWIENIA – Małe części nie przeznaczone dla dzieci poniżej 3 roku życia ani dla osób, które mają tendencję do wkładania niejadalnych przedmiotów do ust.

MONTAŻ
Testowano do 25Nm. Dla najlepszych doświadczeń zaleca się nie przekraczać ustawień 15Nm.
** Ten produkt był testowany z rozstawem osi do deklarowanej wartości Nm. Użytkownicy mogą montować rozstaw osi o wyższym momencie obrotowym w zależności od swoich wymagań; jednak osiągi i stabilność mogą się różnić w zależności od ustawień rozstawu osi, pozycji montażu i warunków użytkowania.
INSTRUKCJE
START
Każdy krok odpowiada obrazkowi na poprzednich stronach. Można do nich odwołać się w razie potrzeby.
01 - ZESPÓŁ ZMIANY BIEGÓW F-GT - Włóż rurę płyty kierownicowej teleskopowej do przedniej ramy. Uwaga ogólna: Luźno dokręć wszystkie śruby, aż rama będzie w pełni złożona, następnie dokręć, aby rama była sztywna.
02 - A) Po obu stronach zespołu rolki przedniej nawij nakrętki kołnierza M8, tak aby obie nakrętki mieściły się wewnątrz dwóch rur ramy przedniej. B) Włóż zespół rolki przedniej do otworów montażowych w ramach przednich.
03 - A) umieść płytkę pedału między przednimi ramami. B) Włóż nakrętkę M8 do wewnętrznego kanału płytki pedału, następnie wyprostuj pokrętło ramienia M8 w otworach montażowych ramy i mocuj w nakrętkach T. Powtarzaj to po każdej stronie. Uwaga: Upewnij się, że nakrętka T-Nut M8 znajduje się w szczelinie płytki pedału, aby ułatwić przesuwanie regulacji.
04 - A) Umieść boczną płytkę zaciskową nad otworami montażowymi ramy. B) Włóż śruby zagłębione M6 60mm przez boczną płytę zaciskową i otwory montażowe ramy i zabezpiecz je podkładkami siodełkowymi M6 oraz nakrętkami M6 Nyloc. Powtórz to po drugiej stronie.
05 - Włóż pokrętła M6 20mm do gwintowanych wstawków w rurze płyty kółka teleskopowego i zabezpiecz je na miejscu.
06 - Włóż płytę koła między otwory montażowe w rurze płyty teleskopowej.
07 - A) Wyrównaj pokrętła M6 20mm i śruby nasadowe M6 20mm na zewnątrz otworów montażowych płyty koła oraz nakrętek kołnierzy M6 z otworami montażowymi wewnątrz rury płyty teleskopowej. B) Przekręć i zabezpieczyć. Powtórz po drugiej stronie.
08 - Włóż rury Mid Frame do rur zespołu przedniej ramy. Wyrównaj gwintowane wkładki w rurach Mid Frame z otworami montażowymi przedniej ramy.
09 - A) Wyrównaj śruby główki guzików M6 16mm i podkładki siodłka M6 z otworami montażowymi po obu stronach rury ramy. B) Przekręć i zabezpieczyć. Powtórz po drugiej stronie.
10 - A) Wyrównaj śruby główki guzików M6 16mm i podkładki siodłka M6 z otworami montażowymi po obu stronach rury ramy. B) Przekręć i zabezpieczyć. Powtórz po drugiej stronie.
11 - A) Włóż tylną nogę obrotową w końce rur ramy środkowej, aby otwory montażowe się wyrównywały. B) Przekręć i zabezpiecz śrubami M8 50mm z główką guzików oraz nakrętkami M8 Nyloc. Powtórz to po drugiej stronie.
12 - A) Umieść wzmocnienie ramy środkowej w ramie środkowej tak, aby otwory montażowe były wyrównane z gwintowanymi wkładkami ramy. B) Przekręć i zabezpieczyć śrubami M8 20mm z główką guzików. Powtórz po drugiej stronie.
13 - a) Umieść ramę oparcia na prawym siedzeniu nad otworami montażowymi w środkowej ramie. B) Przykręć i zabezpieczyć śrubami M6 60mm z główką guzików oraz nakrętkami M6 Nyloc.
14 - A) Umieść ramę oparcia lewego siedzenia nad otworami montażowymi środkowej ramy. B) Przykręcić i zabezpieczyć śrubami Główki Główki M6 60 mm oraz nakrętkami M6 Nyloc.
15 - Przepchnij każdy sworzeń blokujący przez obie płytki uchwytu oparcia przy wybranym otworze do regulacji kąta. Końcówka sworzni powinna być widoczna po drugiej stronie.
16 - Włóż rurę zagłówka do ram oparcia siedzenia. Mocno naciśnij rurę zagłówka, aby rura była całkowicie włożona w ramę. Przed montażem siedzenia materiałowego w kolejnych krokach wróć, aby dokręcić luźno przymocowane elementy łączące ramę kokpitu.
17 - MONTAŻ FOTELA - Załóż materiałowe siedzenie na rurze zagłówka i załóż pasy na zewnętrznej stronie rur ramy kokpitu.
18 - A) Owinąć pasek rzepowym na oparciu siedzenia z tkaniny wokół ram oparcia. B) Mocno zabezpieczyć paski wokół ramy, aby utrzymać zagłówek z tkaniny na miejscu.
19 - Złóż pasek oparcia z tkaniny wokół ramy i przymocuj do rzepów na oparciu siedzenia.
20 - A) Złożenie materiałowego siedzenia, pasy z rzepami po obu stronach paska wokół ramy i przymocowanie do rzepów na spodzie siedzenia. B) Złożenie pozostałych pasów z materiału na rzepach na dole siedzenia, aby zablokować tkaninowe siedzenie na miejscu.
21 - MONTAŻ DŹWIGNI ZMIANY BIEGÓW - A) Wyrównanie otworów montażowych uchwytu zmiany biegów nad gwintowanymi wstawkami w ramie środkowej. B) Zabezpieczenie śrubami M8 20mm z głową guzików. Uwaga: Uchwyt maneteki można zamontować po obu stronach kokpitu. Wskazówka: Uchwyt manewru można ustawić pod kątem do przodu lub do tyłu na ramie (kąt do przodu pokazany powyżej).
22 - A) Wyrównaj otwory montażowe płytki manetki z gwintowanymi otworami w utrzymaniu dźwigni. B) Zabezpiecz na miejscu śrubami główki M8.
23 - Twój zespół zmiany biegów w F-GT jest gotowy. Upewnij się, że dokręciłeś wszystkie luźno przymocowane elementy zaciskowe przed użyciem kokpitu.
24 - REGULACJA WYSOKOŚCI I KĄTA PEDAŁU - Poluzuj pokrętła ramion M8 na ramieniu. Uchyl płytkę pedału w górę i w dół w pożądaną pozycję. Następnie dokręć pokrętła, aby je zabezpieczyć.
25 - REGULACJA ODLEGŁOŚCI PEDAŁU - Poluzuj pokrętła ramion M8 na ramieniu. Przesuń płytkę pedału do tyłu i do przodu w pożądanej pozycji. Następnie ponownie dokręć pokrętła, aby zabezpieczyć.
26 - REGULACJA KĄTA SIODEŁA - Aby zmienić kąt siedzenia, wyciągnij każdy sworzeń blokujący. Ustawij odpowiedni kąt, a następnie wpchnij każdy sworzeń blokujący z powrotem przez obie płytki uchwytu oparcia przy wybranym otworze do regulacji kąta. Końcówka sworzni powinna być widoczna po drugiej stronie.
27 - REGULACJA PŁYTY KOŁA - Poluzuj pokrętła M6 do regulacji kąta. Poluzuj pokrętła M6 i śrubę główki M6 do regulacji do przodu/do tyłu. Przesuń płytkę kierownicy w pożądaną pozycję. Następnie dokręć ponownie, aby zabezpieczyć ustawienia.
28 - Poluzuj pokrętła M6 dla regulacji wysokości. Przesuń płytkę koła w górę lub w dół do pożądanej pozycji. Następnie dokręć ponownie, aby zabezpieczyć.
29 - REGULACJA WYSOKOŚCI DŹWIGNI ZMIANY BIEGÓW - Usuń śruby i podkładki. Przesuń płytkę manetki wyżej lub niżej. Następnie ponownie przykręć, aby zabezpieczyć biegi.
30 - NAPRZEMIENNE ORIENTACJE MANETEKA - Aby zmienić obrót płyty manetki i ogólne ustawienie, cofnij i zdejmij śruby i podkładki z uchwytu manewrówki, wybierz pożądaną obróconą regulację i ponownie włóż śruby z podkładkami, a następnie ponownie dokręć w celu zabezpieczenia.
31 - GT DO FORMUŁY - Złożenie tylnej nogi obrotowej pod siedzeniem, aby przełączyć się z GT na Formułę.
32 - INSTALACJA HF8 - Usunięcie materiałowego siedzenia z kokpitu.
33 - A) Odepnij dwa dolne paski z podkładki serii HF8. B) Załóż górne paski z podkładki serii HF8 na rurze zagłówka i dokręć je. Zawieś dolne paski na zewnętrznej stronie ramy.
34 - A) Owiń dolne paski wokół oparcia i dolnej części siedzenia. B) Owiń pasek wokół środkowego paska przed dokręcieniem paska w klamrze, aby utrzymać mocność.
35 - A) Wymień materiałowe siedzenie i umieść paski rzepów między oparciem HF8 Pad a paskami na oparciu. B) Dokręć wszystkie paski na rzepy. Zapoznaj się z krokami 17-20 dotyczącymi ponownego montażu materiałowego siedzenia.
W przypadku pytań, informacji i pomocy technicznej, prosimy o kontakt z naszym zespołem pod adresem
support@nextlevelracing.com

Video Instruction: bit.ly/nlrbuild

PT

Manual de Instruções do Cockpit do Simulador de Troca F-GT

VERIFICAÇÕES PRÉ-CORRIDA
DICAS
- Aperte todos os parafusos manualmente enquanto monta. Não aperte completamente os fixadores até que o cockpit esteja totalmente montado — para facilitar a montagem. Quando a montagem estiver concluída, certifique-se de apertar todos os fixadores para travar a estrutura em forma quadrada e rígida.
- Se precisar de mais apoio, consulte o vídeo de instalação ou entre em contato conosco pelo support@nextlevelracing.com

AVISO
- Leia e entenda este manual e suas instruções de segurança antes de usar este produto.
- Por favor, não use ferramentas elétricas para montagem, pois apertar demais pode danificar as peças.
- Não force as partes juntas.
- Evite parafusos de rosca cruzada.
- Cuidado com arestas afiadas.
- Não use o assento se alguma parte estiver quebrada, rasgada ou faltando.
- Certifique-se de que todas as conexões de montagem estejam bem apertadas e verifique regularmente para segurança e estabilidade.
- Peças dobradas/móveis apresentam risco de beliscão. Tenha cuidado ao ajustar para evitar lesões.
- IMPORTANTE: Sempre verifique nosso site para a versão mais recente das instruções do produto. As instruções online podem ser atualizadas para refletir mudanças no produto, segurança ou regulamentações.

Se você precisar de suporte com seu produto, entre em contato com nossa equipe simpática em: support@nextlevelracing.com
AVISO: RISCO DE ENGASGOAMENTO
RISCO DE ENGASGO - Pequenas peças não são para crianças menores de 3 anos ou para qualquer pessoa que tenha tendência a colocar objetos não comestíveis na boca.

MONTAGEM
Testado até 25Nm. Para a melhor experiência, recomenda-se não ultrapassar as configurações de 15Nm.
** Este produto foi testado com entre-eixos até a classificação Nm declarada. Os usuários podem instalar entre-eixos com torque maior conforme suas necessidades; no entanto, desempenho e estabilidade podem variar dependendo das configurações de entre-eixos, posição de fixação e condições de uso.
INSTRUÇÕES
INÍCIO
Cada etapa corresponde a uma imagem nas páginas anteriores. Consulte elas conforme necessário.
01 - CONJUNTO DE CÂMBIO F-GT - Insira o tubo da placa telescópica da roda nos chassis dianteiros. Nota geral: Aperte frouxamente todos os parafusos até que o quadro esteja totalmente montado, depois aperte para tornar o chassi rígido.
02 - A) De cada lado do conjunto de rolos dianteiros entram as porcas de flange M8 pré-instaladas, de modo que ambas as porcas fiquem dentro dos dois tubos do quadro frontal. B) Insira o conjunto do rolo frontal nos furos de fixação das estruturas dianteiras.
03 - A) Coloque a placa do pedal entre as estruturas dianteiras. B) Insira a porca M8 em T no canal interno ranhurado da placa do pedal, depois alinhe o botão de ombro M8 nos furos de fixação do quadro e prenda nas porcas em T. Repita em cada lado. Nota: Certifique-se de que a porca em T M8 esteja localizada na ranhura da placa de pedal para facilitar o ajuste deslizante.
04 - A) Coloque a placa de abraçadeira lateral sobre os furos de fixação do quadro. B) Insira parafusos M6 de 60mm escavados através da placa de abraçadeira lateral e dos furos de fixação do quadro e prenda com arruelas de sela M6 e porcas de nyloc M6. Repita do outro lado.
05 - Insira os botões M6 de 20mm nos insertos roscados do tubo da placa telescópica e fixe no lugar.
06 - Insira a placa da roda entre os furos de fixação do tubo da placa telescópica.
07 - A) Alinhe os botões M6 de 20mm e os parafusos da cabeça de soquete M6 de 20mm fora dos furos de fixação da Placa da Roda e das porcas da flange M6 com as ranhuras de fixação no interior do tubo da Placa Telescópica. B) Aparafusar e fixar. Repetir do outro lado.
08 - Insira os tubos do quadro médio nos tubos de montagem do quadro frontal. Alinhe os inserts roscados nos tubos do quadro central com os furos de montagem do quadro frontal.
09 - A) Alinhe os parafusos da cabeça de botão M6 16mm e as arruelas de sela M6 com os furos de fixação de cada lado do tubo do quadro. B) Aperte e fixe. Repita do outro lado.
10 - A) Alinhe os parafusos de cabeça de botão M6 16mm e as arruelas de sela M6 com os furos de fixação de cada lado do tubo do quadro. B) Aperte e prenda. Repita do outro lado.
11 - A) Insira a perna de pivô traseira nas extremidades dos tubos do meio do quadro para que os furos de fixação fiquem alinhados. B) Aparafusar e fixar com parafusos M8 de 50mm com cabeça de botão e porcas M8 Nyloc. Repita do outro lado.
12 - A) Coloque a barra central no quadro central para que os furos de fixação fiquem alinhados com os insertos roscados no quadro. B) Aparafuse e fixe com parafusos M8 de cabeça de botão de 20mm. Repita do outro lado.
13 - A) Coloque a estrutura do encosto direito sobre os furos de fixação do quadro central. B) Aparafusar e fixar com parafusos M6 60mm Button Head e porcas M6 Nyloc.
14 - A) Coloque a estrutura do encosto do assento esquerdo sobre os furos de fixação do quadro central. B) Aparafuse e fixe com parafusos M6 60mm Button Head e porcas M6 Nyloc.
15 - Passe cada pino de trava pelas duas placas do suporte do encosto no furo de ajuste de ângulo escolhido. A ponta do pino deve ser visível do lado oposto.
16 - Insira o tubo do encosto de cabeça nas estruturas do encosto do assento. Pressione firmemente o tubo do apoio de cabeça para que o tubo fique totalmente inserido na estrutura. Antes de instalar o assento de tecido nos passos seguintes, volte a apertar quaisquer fixadores que tenham sido fixados frouxamente para montar a estrutura do cockpit.
17 - INSTALAÇÃO DO ASSENTO - Coloque o assento de tecido sobre o tubo do apoio de cabeça e coloque as alças sobre a parte externa dos tubos do chassi do cockpit.
18 - A) Enrole a alça de velcro na parte de trás do assento de tecido ao redor das estruturas do encosto do assento. B) Prenda as alças firmemente ao redor da estrutura para segurar o encosto de cabeça de tecido no lugar.
19 - Dobre a alça do encosto de tecido do assento ao redor da estrutura e prenda nas tiras de velcro no encosto do assento.
20 - A) Dobre o assento de tecido, alças de assento com velcro em ambos os lados da tira ao redor da estrutura e prenda nas tiras de velcro na parte inferior do assento. B) Dobre o assento de tecido restante, alças de assento com velcro na parte inferior do assento para travar o assento de tecido no lugar.
21 - INSTALAÇÃO DO CÂMBIO - A) Alinhe os furos de fixação do suporte do câmbio sobre os inserts roscados no quadro central. B) Fixe no lugar com parafusos M8 20mm para a cabeça de botão. Nota: O suporte do câmbio pode ser montado de ambos os lados do cockpit. Dica: O suporte do câmbio pode ser orientado para frente ou para trás no chassi (ângulo para frente mostrado acima).
22 - A) Alinhe os furos de fixação da placa do câmbio com os furos roscados no suporte do câmbio. B) Fixe no lugar com parafusos M8 Button Head.
23 - Seu conjunto de troca do F-GT está completo. Certifique-se de apertar os fixadores restantes que estavam frouxamente presos antes de usar o cockpit.
24 - AJUSTE DE ALTURA E ÂNGULO DO PEDAL - AFROUXE OS BOTÕES DE OMBRO M8 no quadro. Incline a placa do pedal para cima e para baixo na posição desejada. Depois aperte novamente os botões para fixar.
25 - AJUSTE DA DISTÂNCIA DOS PEDAIS - Afrouxe os botões de ombro do M8 no quadro. Deslize a placa do pedal para frente e para frente na posição desejada. Depois, aperte novamente os botões para fixar.
26 - AJUSTES DO ÂNGULO DO ASSENTO - Para alterar o ângulo do assento, retire cada pino de travamento. Ajuste o ângulo desejado e depois empurra cada pino de trava de volta através das duas placas do suporte do encosto no furo de ajuste de ângulo escolhido. A ponta do pino deve ser visível do lado oposto.
27 - AJUSTES DA PLACA DO VOLANTE - Afrouxe os botões M6 para ajuste do ângulo. Afrouxe os botões M6 e o parafuso da cabeça do botão M6 para ajuste para frente/trás. Mova a placa do volante para a posição desejada. Depois aperte novamente para fixar.
28 - Afrouxe os botões M6 para ajuste de altura. Mova a placa do volante para cima ou para baixo na posição desejada. Depois aperte novamente para fixar.
29 - AJUSTES NA ALTURA DA ALAVANCA - Remova os parafusos e arruelas. Mova a placa do câmbio para cima ou para baixo. Depois volte a parafusar para fixar.
30 - ORIENTAÇÕES ALTERNATIVAS DOS CÂMBIOS - Para alterar a rotação da placa do câmbio e o alinhamento geral, desfaça e remova parafusos e arruelas do suporte do câmbio, escolha o ajuste rotacionado desejado e reinsira os parafusos com arruelas e aperte novamente para fixar.
31 - GT PARA FORMULA - Dobre a perna traseira pivotante sob o banco para trocar de GT para Formula.
32 - INSTALAÇÃO HF8 - Remova o assento de tecido do cockpit.
33 - A) Desfaça as duas tiras inferiores da almofada da série HF8. B) Coloque as tiras superiores da almofada da série HF8 sobre o tubo do Apoio de Cabeça e aperte. Pendure as tiras inferiores sobre a parte externa da estrutura.
34 - A) Enrole as alças inferiores ao redor do encosto e da parte inferior do assento. B) Enrole a alça ao redor da Mid Brace antes de apertar a alça na fivela para manter firme.
35 - A) Substitua o assento de tecido e coloque as tiras de velcro entre as costas da almofada HF8 e as alças do assento no encosto. B) Aperte todas as tiras de velcro. Consulte os passos 17-20 para a reinstalação do assento de tecido.
Para dúvidas, informações ou assistência técnica, por favor, entre em contato com nossa equipe em
support@nextlevelracing.com

RU

Инструкция по кабине симулятора F-GT SHIFT

ПРЕДГОНОЧНЫЕ ПРОВЕРКИ
СОВЕТЫ
- Затягивайте все болты вручную по мере сборки. Не затягивайте крепежи полностью, пока кабина не будет полностью собрана — для удобства сборки. После завершения сборки убедитесь, что все крепежи затягиваются, чтобы рама была ровно и жёсткой.
- Если вам нужна дополнительная поддержка, ознакомьтесь с видео монтажа или свяжитесь с нами по телефону support@nextlevelracing.com

ПРЕДУПРЕЖДЕНИЕ
- Прочитайте и поймите это руководство и инструкции по безопасности перед использованием этого продукта.
- Пожалуйста, не используйте электроинструменты для сборки, так как чрезмерное затягивание может повредить детали.
- Не насильно соединяйте детали.
- Избегайте болтов с поперечным резьбом.
- Остерегайтесь острых краёв.
- Не используйте сиденья, если какая-либо деталь сломана, порвана или отсутствует.
- Убедитесь, что все сборочные фитинги надёжно затянуты, и регулярно проверяйте их на безопасность и устойчивость.
- Складывающиеся или движущиеся части представляют опасность защемления. Будьте осторожны при регулировке, чтобы избежать травм.
- ВАЖНО: Всегда проверяйте на нашем сайте последнюю версию инструкций по продукту. Онлайн-инструкции могут быть обновлены с учётом изменений в отношении продукта, безопасности или нормативных требований.

Если вам нужна поддержка вашего продукта, пожалуйста, свяжитесь с нашей дружелюбной командой по адресу: support@nextlevelracing.com
ПРЕДУПРЕЖДЕНИЕ: ОПАСНОСТЬ УДУШЬЯ
ОПАСНОСТЬ УДУШЬЯ — небольшие детали, не предназначенные для детей младше 3 лет или тех, кто склонен класть в рот несъедобные предметы.

МОНТАЖ
Тестировал до 25 Нм. Для лучшего опыта рекомендуется не превышать 15 Нм.
** Этот продукт был протестирован с колёсной базой до заявленного рейтинга Nm. Пользователи могут устанавливать колёсные базы с большим крутящим моментом в зависимости от своих требований; однако производительность и устойчивость могут варьироваться в зависимости от настроек базы, положения крепления и условий использования.
ИНСТРУКЦИИ
НАЧАЛО
Каждый шаг соответствует изображению на предыдущих страницах. Обращайтесь к ним по мере необходимости.
01 - F-GT SHIFT ASSEMBLY - Вставьте телескопическую пластину колеса в передние рамы. Общее примечание: Слабо затяните все болты, пока рама не будет полностью собрана, затем затяните для повышения жёсткости.
02 - A) С каждой стороны переднего роликового узла намотайте заранее установленные фланцовые гайки M8, чтобы обе гайки помещались внутри двух труб передней рамы. B) Вставьте передний ролик в монтажные отверстия на передних рамах.
03 - A) Вставьте пластину педали между передними рамами. B) Вставьте T-порожку M8 во внутренний прорезный канал пластины педаля, затем выровняйте плечевую ручку M8 в монтажных отверстиях рамы и закрепите в T-образных гайках. Повторяйте с каждой стороны. Примечание: убедитесь, что порожка M8 T-образная порожка расположена в слоте пластины педали для удобства регулировки.
04 - A) Разместить боковую зажимную пластину поверх монтажных отверстий рамы. B) Вставить 60-мм втопленные болты M6 через боковую зажимную пластину и монтажные отверстия рамы и закрепить их седельными шайбами M6 и гайками M6 Nyloc. Повторить с другой стороны.
05 - Вставьте ручки M6 20 мм в резьбовые вставки на трубке телескопической пластины колеса и закрепите их на месте.
06 - Вставьте пластину колеса между монтажными отверстиями на трубе телескопической пластины колеса.
07 - A) Выровнять ручки M6 20 мм и болты головки M6 20 мм снаружи отверстий для крепления колесной пластины и фланцевых гайок M6 с крепежными прорезями внутри трубы телескопической дисковой пластины. B) Прокрутить болтами и закрепить. Повторить с другой стороны.
08 - Вставить трубы средней рамы в трубы сборки передней рамы. Выровнять резьбовые вставки в трубах средней рамы с отверстиями для крепления передней рамы.
09 - A) Выровнять болты M6 16 мм с кнопочной головкой и седловы M6 с отверстиями по обе стороны от трубы рамы. B) Прокрутить болтами и закрепить. Повторить с другой стороны.
10 - A) Выровнять болты M6 16 мм с кнопочной головкой и шайбы M6 с отверстиями по обе стороны от трубы рамы. B) Прокрутить и закрепить. Повторить с другой стороны.
11 - A) Вставить заднюю опорную ножку в концы труб средней рамы, чтобы монтажные отверстия совпали. B) Прокрутите и закрепите болтами M8 50 мм и гайками M8 Nyloc. Повторите с другой стороны.
12 - A) Вставьте распорку средней рамы в среднюю раму так, чтобы отверстия для крепления совпали с резьбовыми вставками на раме. B) Прокрутите и закрепите болтами M8 20 мм с кнопочными головками. Повторите с другой стороны.
13 - A) Разместить правую раму спинки сиденья над отверстиями для крепления средней рамы. B) Прокрутить и закрепить болтами M6 60 мм и гайками M6 Nyloc.
14 - A) Разместить раму спинки левого сиденья над отверстиями для крепления средней рамы. B) Прокрутить и закрепить болтами M6 60 мм и гайками M6 из нейлока.
15 - Протолкните каждый фиксирующий штифт через обе пластины кронштейна в выбранном отверстии для регулировки угла. Кончик штифта должен быть виден на дальней стороне.
16 - Вставьте трубку подголовника в рамки спинки сиденья. Плотно нажмите на трубку подголовника, чтобы трубка была полностью вставлена в раму. Перед установкой тканевого сиденья в следующих шагах вернитесь, чтобы затянуть крепежи, которые были слабо закреплены на раме кабины.
17 - УСТАНОВКА СИДЕНЬЯ - Разместить тканевое сиденье поверх трубы подголовника и закрепить ремни по внешней стороне труб кабины.
18 - A) Обмотайте липучку на спинке тканевого сиденья вокруг каркасов спинки сиденья. B) Плотно закрепите ремни вокруг рамы, чтобы удерживать подголовник тканевого сиденья.
19 - Сложить тканевую спинку сиденья вокруг рамки и закрепить на липучках на спинке сиденья.
20 - A) Сложить тканевое сиденье, ремни с липучками с обеих сторон полосы вокруг рамы и закрепить на липучках внизу сиденья. B) Сложить оставшиеся тканевые ремни, ремни с липучкой на нижнюю часть сиденья, чтобы закрепить тканевое сиденье на месте.
21 - УСТАНОВКА РЫЧАГА ПЕРЕДАЧ - A) Выровнять отверстия крепления рычага переключения передач над резьбовыми вставками на средней раме. B) Закрепить на месте болтами головки кнопок M8 20 мм. Примечание: Кронштейн рычага переключения может устанавливаться с обеих сторон кабины. Совет: Кронштейн рычага переключателя можно ориентировать так, чтобы наклоняться вперёд или назад на раме (угол вперёд показан выше).
22 - A) Выровнять отверстия крепления пластины рычага передач с резьбовыми отверстиями на кронштейне рычага. B) Закрепить на месте болтами головки кнопки M8.
23 — Сборка вашего F-GT Shift завершена. Обязательно затяните все оставшиеся крепежи, которые были небрежно закреплены, перед использованием кабины.
24 - РЕГУЛИРОВКА ВЫСОТЫ И УГЛА ПЕДАЛЕЙ - Ослабьте плечевые ручки M8 на раме. Наклоните пластину педали вверх и вниз в нужное положение. Затем снова затяните ручки для фиксации.
25 - РЕГУЛИРОВКА ДИСТАНЦИИ ПЕДАЛИ - Ослабьте плечевые ручки M8 на раме. Сдвините пластину педали назад и вперёд в нужное положение. Затем снова затяните ручки для закрепления.
26 - КОРРЕКТИРОВКА УГЛА СИДЕНЬЯ - Чтобы изменить угол сиденья, вытащите каждый фиксирующий штифт. Отрегулируйте нужный угол, затем протолкните каждый фиксирующий штифт назад через обе пластины кронштейна в выбранном отверстии для регулировки угла. Кончик штифта должен быть виден на дальней стороне.
27 - РЕГУЛИРОВКА ПЛАСТИН КОЛЕСА - Ослабьте ручки M6 для регулировки угла. Ослабьте ручки M6 и болт головки кнопки M6 для регулировки вперёд/назад. Переместите диск колеса в нужное положение. Затем снова затяните для закрепления.
28 - Ослабьте ручки M6 для регулировки высоты. Поднимите пластину колеса вверх или вниз в нужное положение. Затем снова затяните для закрепления.
29 - РЕГУЛИРОВКА ВЫСОТЫ РЫЧАГА ПЕРЕДАЧ - Снимите болты и шайбы. Поднимите пластину переключения передач выше или ниже. Затем заново закрепите для закрепления.
30 - АЛЬТЕРНАТИВНЫЕ ОРИЕНТАЦИИ РЫЧАГА РЫЧАГА - Чтобы изменить вращение пластины рычага и общее выравнивание, снять и снять болты и шайбы с кронштейна рычага, выбрать желаемую поворотную регулировку и вставить болты с шайбами и заново затянуть для закрепления.
31 - GT TO FORMULA - Сложите заднюю поворотную ножку под сиденьем, чтобы переключиться с GT на Formula.
32 - УСТАНОВКА HF8 - Снимите тканевое сиденье из кабины.
33 - A) Рассвяжите два нижних ремня от накладки серии HF8. B) Положите верхние ремни накладки серии HF8 на трубку подголовника и затяните. Нижние ремни повесите на внешнюю сторону рамы.
34 - A) Обмотайте нижние ремни вокруг спинки и нижнюю часть сиденья. B) Обмотайте ремень вокруг среднего распоряжения перед тем, как затянуть ремень в пряжке, чтобы он был надёжно.
35 - A) Заменить тканевое сиденье и разместить Velcro Strips между задней частью накладки HF8 и ремешками на спинке. B) Затянуть все липучки. См. Шаги 17-20 для повторной установки тканевого сиденья.
По вопросам, информации и технической поддержке, пожалуйста, свяжитесь с нашей командой по адресу
support@nextlevelracing.com

Video Instruction: bit.ly/nlrbuild

TR

F-GT SHIFT Simulator Kokpit Kullanım Kılavuzu

YARIŞ ÖNCESI KONTROLLER
İPUÇLARI
- Montaj sırasında tüm cıvataları elle sıkın. Montaj kolaylığı için kokpit tamamen monte edilene kadar bağlantı elemanlarını tamamen sıkmayın. Montaj tamamlandıktan sonra, çerçeveyi kare ve sert kilitlemek için tüm bağlantı elemanlarını sıkıştırdığınızdan emin olun.
- Daha fazla desteğe ihtiyacınız varsa, kurulum videosuna bakabilir veya bizimle iletişime geçin support@nextlevelracing.com

UYARI
- Bu ürünü kullanmadan önce bu kılavuzu ve güvenlik talimatlarını okuyun ve anlayın.
- Lütfen montaj için elektrikli aletler kullanmayın, çünkü aşırı sıkmak parçalara zarar verebilir.
- Parçaları zorla birleştirmeyin.
- Çapraz dişli cıvatadan kaçının.
- Keskin kenarlara dikkat et.
- Herhangi bir parça kırık, yırtılmış veya eksik ise oturma koltuklarını kullanmayın.
- Tüm montaj bağlantılarının sıkı sıkıldığından emin olun ve güvenlik ile stabilite açısından düzenli olarak kontrol edin.
- Katlanan/hareketli parçalar sıkıştırma riski oluşturur. Yaralanmayı önlemek için ayar yaparken dikkatli olun.
- ÖNEMLİ: Ürün talimatlarının en güncel sürümleri için her zaman web sitemize bakabilirsiniz. Çevrimiçi talimatlar ürün, güvenlik veya düzenleyici değişiklikleri yansıtacak şekilde güncellenebilir.

Ürününüzle ilgili herhangi bir desteğe ihtiyacınız varsa, lütfen dost ekibimizle şu adresten iletişime geçin: support@nextlevelracing.com
BOĞULMA TEHLIKESI UYARISI
BOĞULMA TEHSİSESI - Küçük parçalar, 3 yaş altı çocuklar veya ağızlarına yenmeyen nesneler koyma eğilimi olanlar için değildir.

MONTAJ
25Nm'e kadar test edildi. En iyi deneyim için 15Nm ayarlarını aşmamak tavsiye edilir.
** Bu ürün, belirtilen Nm derecesine kadar dingil mesafeleriyle test edilmiştir. Kullanıcılar gereksinimlerine göre daha yüksek torklu dingil mesafeleri kurabilirler; ancak performans ve stabilite, dingil mesafesi ayarları, montaj konumu ve kullanım koşullarına bağlı olarak değişebilir.
TALIMATLAR
BAŞLANGIÇ
Her adım, önceki sayfalardaki bir görüntüye karşılık gelir. Gerekirse onlara başvurun.
01 - F-GT VITES MONTAJI - Teleskopik tekerlek plakası borusunu ön şasilere yerleştirin. Genel Not: Tüm cıvataları gevşekçe sıkın, çerçeve tamamen monte edilene kadar, ardından şasiyi sertleştirmek için sıkıştırın.
02 - A) Ön Silindir Montajının her iki tarafında önceden takılmış M8 Flanş Somunlarını sarın, böylece her iki somun da iki Ön Çerçeve borusunun içine yerleştirilir. B) Ön Silindir Montajını ön çerçevelerdeki montaj deliklerine yerleştirin.
03 - A) Pedal Plakasını ön çerçevelerin arasına yerleştirin. B) M8 T-Somununu pedal plakasının iç yarıklı kanalına yerleştirin, ardından M8 Omuz Kolunu çerçevedeki montaj deliklerine hizalayıp T-Somunlara sabitleyin. Her iki tarafta tekrarlayın. Not: Kaydırma ayarlaması için M8 T-Nut'un Pedal Plakası yuvasında olduğundan emin olun.
04 - A) Yan kelepçe plakasını çerçevenin montaj deliklerinin üzerine yerleştirin. B) M6 60mm Gömülü cıvataları yan kelepçe plakasından ve çerçevenin montaj deliklerinden geçirin ve M6 Saddle Washer'lar ve M6 Nyloc somunlarıyla sabitleyin. Diğer tarafta tekrarlayın.
05 - M6 20mm düğmelerini Teleskopik Tekerlek Plaka Borusundaki dişli yuvalara takın ve sabitleyin.
06 - Tekerlek Plakası'nı Teleskopik Tekerlek Plakası Borusundaki montaj delikleri arasına yerleştirin.
07 - A) M6 20mm düğmeleri ve M6 20mm soket başlığı cıvatalarını tekerlek plakasının montaj deliklerinin dışında ve M6 flanş somunlarını Teleskopik Tekerlek Plakası Borusunun içindeki montaj yuvalarıyla hizalayın. B) Cıvata ile geçirin ve sabitleyin. Diğer tarafta tekrarlayın.
08 - Orta Çerçeve tüplerini Ön Çerçeve Montaj tüplerine yerleştirin. Orta Çerçeve tüplerindeki dişli insertleri Ön Çerçeve montaj delikleriyle hizalayın.
09 - A) M6 16mm düğme başlı cıvataları ve M6 eyer aldayanları çerçeve borusunun iki yanındaki montaj delikleriyle hizalayın. B) Sürgü ile geçirin ve sabitleyin. Diğer tarafta da tekrarlayın.
10 - A) M6 16mm düğme başlı cıvataları ve M6 eyer yağışlarını çerçeve borusunun her iki yanındaki montaj delikleriyle hizala. B) Vidalayın ve sabitleyin. Diğer tarafta da tekrarlayın.
11 - A) Arka pivot ayağını orta çerçeve tüplerinin uçlarına yerleştirin, böylece montaj delikleri hizalanır. B) M8 50mm düğme başlığı cıvataları ve M8 Nyloc somunlarıyla sabitleyin. Diğer tarafta tekrarlayın.
12 - A) Orta çerçeve desteğini orta çerçeveye yerleştirin, böylece montaj delikleri çerçevedeki dişli insertlerle hizalanır. B) M8 20mm Düğme Başlı Cıvatalar ile cıvatla ve sabitleyin. Diğer tarafta tekrarlayın.
13 - A) Sağ koltuk sırt şasisini orta çerçeve montaj deliklerinin üzerine yerleştirin. B) M6 60mm düğme başlığı cıvataları ve M6 Nyloc somunlarla sabitleyin.
14 - A) Sol koltuk sırt kaşagını orta çerçeve montaj deliklerinin üzerine yerleştirin. B) M6 60mm düğme başlığı cıvataları ve M6 nyloc somunlarla sabitleyin.
15 - Her kilitleme pimini seçtiğiniz açı ayarlama deliğinde sırt dayağı braketinin her iki plakasından geçirin. Pim ucu uzak tarafta görünür olmalıdır.
16 - Baş dayağı tüpünü koltuk sırt iskeletine yerleştirin. Baş dayağı tüpünü sıkıca aşağı bastırın, böylece tüp tamamen çerçeveye yerleştirilir. Kumaş Koltuk takmadan önce, aşağıdaki adımlarda kokpit çerçevesine gevşek sabitlenmiş bağlantı elemanlarını tekrar sıkmak için geri dönün.
17 - KOLTUK TAKIBI - Kumaş koltuğu Baş dayağı tüpünün üzerine yerleştirin ve kayışları kokpit çerçeve borularının dışına yerleştirin.
18 - A) Kumaş koltuğun arkasındaki cırt cırt kayışını koltuk sırt destek çerçevelerinin etrafına sarın. B) Kumaş koltuk başlığını yerinde tutmak için kayışları çerçevenin etrafına sıkıca sabitleyin.
19 - Kumaş koltuk sırt kayışını çerçevenin etrafına katlayın ve koltuğun arkasındaki cırt şeritlerine sabitleyin.
20 - A) Kumaş Koltuğu, şeridin çerçeve çevresindeki şeridin her iki tarafında cırt cırtlı emniyet kayışlarını katlayın ve koltuğun altındaki cırt şeritlere sabitleyin. B) Kalan Kumaş Koltuğu, velcro kaşlı koltuk kayışlarını koltuğun altına katlayarak kumaş koltuk sabitlensin.
21 - VITES KUTUSU TAKIŞI - A) Vites Ünitesi montaj deliklerini, Orta Çerçevedeki dişli eklerin üzerine hizalayın. B) M8 20mm Düğme Başlığı Cıvataları ile sabitleyin. Not: Vites Braketi kokpitin her iki yanına monte edilebilir. İpucu: Vites Braketi çerçevede ileri veya geri açılacak şekilde yönlendirilebilir (yukarıda gösterilen ileri açı).
22 - A) Vites Şanzıman Plakası montaj deliklerini vites tutucusunun dişli delikleriyle hizala. B) M8 Düğme Başlığı Cıvatalarıyla sabitleyin.
23 - F-GT Vites Montajınız tamamlandı. Kokpiti kullanmadan önce gevşek sabitlenmiş kalan bağlantı elemanlarını sıkıştırdığınızdan emin olun.
24 - Pedal YÜKSEKLIĞI VE AÇI AYARLAMASI - Çerçevedeki M8 Omuz Düğmelerini gevşedin. Pedal plakasını istediğiniz pozisyona yukarı ve aşağı eğin. Sonra düğmeleri tekrar sıkarak sabitleyin.
25 - PEDAL MESAFE AYARLAMASI - Çerçevedeki M8 Omuz Düğmelerini gevşedin. Pedal plakasını geri ve ileri istediğiniz pozisyona kaydırın. Sonra düğmeleri tekrar sıkarak sabitleyin.
26 - KENDEK AÇI AYARLAMALARI - Oturma açısını değiştirmek için her kilitleme pimini çıkarın. İstediğiniz açıya ayarlayın ve ardından her kilitleme pimini seçtiğiniz açı ayarlama deliğindeki sırt destek braketinin her iki plakasından geri itin. Pim ucu uzak tarafta görünür olmalıdır.
27 - TEKERLEK PLAKASI AYARLAMALARI - Açı ayarlaması için M6 düğmelerini gevşet. M6 düğmelerini ve M6 düğme başı cıvatasını gevşettirerek ileri/geri ayarını yapın. Tekerlek plakasını istenen pozisyona getirin. Sonra tekrar sıkarak sabitleyin.
28 - Yükseklik ayarlaması için M6 düğmelerini gevşedin. Tekerlek plakasını istediğiniz pozisyona yukarı veya aşağı hareket ettirin. Sonra tekrar sıkarak sabitleyin.
29 - VITES KUTUSU YÜKSEKLIĞI AYARLAMALARI - Sürgü ve yıkama makinelerini çıkarın. Vites panelini yukarı veya aşağı hareket ettirin. Sonra tekrar sürgü ile sabitleyin.
30 - ALTERNATİK VITES KUTUSU YÖNLERI - Vites Paneli Dönüşünü ve genel hizalanmasını değiştirmek için, Vidaları ve Alayıları Vites Braketinden geri alın ve çıkarın, istediğiniz döner ayarını seçin ve Sürgüleri Bozucu ile tekrar takın ve sabitlemek için tekrar sıkın.
31 - GT'den FORMULA'ya - Arka Pivot Ayağını koltuğun altına katlayarak GT'den Formula'ya geçin.
32 - HF8 TAKİMİ - Kumaş koltuğu kokpitten çıkarın.
33 - A) HF8 serisi pedin alt iki kayışını açın. B) HF8 serisi pedin üst kayışlarını Başdayam Tüpünün üzerine yerleştirin ve sıkın. Alt kayışları çerçevenin dışına asın.
34 - A) Alt kayışları sırt dayağı ve koltuğun altına sarın. B) Kayışı Mid Brace etrafına sarıp, sonra tokadaki kayışı sıkıştırarak emniyet sabitliğini korumayı sağlar.
35 - A) Kumaş koltuğu değiştirin ve Velcro Şeritleri HF8 Pad'in arkası ile sırt dayaklarındaki koltuk kayışları arasına yerleştirin. B) Tüm cırtlı kayışları sıkın. Kumaş Koltuk Yeniden Takılması için Adım 17-20'ye bakınız.
Sorular, bilgiler, teknik destek için lütfen ekibimizle iletişime geçin:
support@nextlevelracing.com

SK

Návod ku kokpitu simulátora pretekov FM GT

PREDPRETEKOVÉ KONTROLY

TIPY

- Všetky skrutky počas montáže uťahujte ručne. Spojovacie prvky úplne dotiahnite až po kompletnom zostavení kokpitu, aby bol rám pevný a štvorcový.
- Ak potrebujete ďalšiu pomoc, pozrite si inštalačné video alebo nás kontaktujte na **support@nextlevelracing.com**.

VAROVANIE

- Pred použitím tohto produktu si prečítajte tento návod a oboznámte sa s bezpečnostnými pokynmi.
- Pri montáži nepoužívajte elektrické náradie, pretože príliš silné utiahnutie môže poškodiť diely.
- Neuťahujte diely násilím.
- Vyhnite sa krížovému zaskrutkovaniu závitov.
- Dbajte na ostré hrany.
- Nepoužívajte sedadlo, ak je niektorá jeho časť poškodená, roztrhnutá alebo chybná.
- Uistite sa, že všetky spojovacie prvky a skrutky sú pred použitím bezpečne a správne upevnené.
- Skladacie alebo pohyblivé časti predstavujú riziko privretia. Pri nastavovaní buďte opatrní, aby ste predišli zraneniu.
- **DÔLEŽITÉ:** Vždy si skontrolujte našu webovú stránku, kde nájdete najnovšiu verziu pokynov k produktu. Online návod môže byť aktualizovaný tak, aby odrážal zmeny produktu, bezpečnostných pokynov alebo predpisov.

Ak potrebujete akúkoľvek podporu s vaším produktom, kontaktujte náš priateľský tím na:
support@nextlevelracing.com

VAROVANIE: NEBEZPEČENSTVO UDUSENIA

RIZIKO UDUSENIA – Malé časti nie sú určené pre deti mladšie ako 3 roky ani pre osoby, ktoré majú tendenciu vkladať si do úst nepožívateľné predmety.

MONTÁŽ

Testované až do **25 Nm**. Pre optimálne používanie sa odporúča neprekračovať nastavenie **15 Nm**.

Tento produkt bol testovaný s rozperami kolies až do uvedenej hodnoty Nm. Používatelia môžu namontovať rozpery s vyšším krútiacim momentom podľa svojich požiadaviek, výkon a stabilita sa však môžu líšiť v závislosti od nastavenia rozpery, montážnej polohy a podmienok používania.

INŠTRUKCIE

ŠTART

Každý krok zodpovedá obrázku na predchádzajúcich stranách. V prípade potreby sa na ne odkazujte.

01 – RADIACE SYSTÉMY F-GT

Vložte rúrku teleskopickej dosky kolesa do predných rámov.

Poznámka: Všetky skrutky uťahujte len voľne, kým rám nie je úplne zostavený. Potom ich dotiahnite, aby bol rám pevný.

02 – A) Na každej strane prednej montáže rámu nájdite predinštalované matice M8 tak, aby obe matice sedeli vo vnútri dvoch rúrok predného rámu.

B) Predný valček vložte do montážnych otvorov na predných rámoch.

03 – A) Umiestnite pedálovú dosku medzi predné rámy.

B) Vložte maticu M8 do vnútorného drážkovaného kanála pedálovej dosky, potom zarovnajte ramenný gombík v montážnych otvoroch na ráme a zaistite ho do T-matice. Opakujte na každej strane.

Poznámka: Uistite sa, že matica M8 je umiestnená v správnej polohe drážky pre jednoduchšie posuvné nastavenie.

04 – A) Umiestnite bočnú skrutku do montážnych otvorov rámu.

B) Vložte skrutky M6 60 mm cez bočnú skrutku a montážne otvory rámu a upevnite ich podložkami M6 pre sedlo a maticami M6 Nyloc. Opakujte na druhej strane.

05 – Vložte gombíky M6 20 mm do závitových vložiek na rúrke teleskopickej dosky kolesa a upevnite ich na mieste.

06 – Vložte doštičku kolesa medzi montážne otvory na rúrke teleskopickej dosky kolesa.

07 – A) Zarovnajte gombíky M6 20 mm a skrutky s hlavou M6 20 mm na vonkajšej časti montážnych otvorov na doske kolesa a matice M6 s montážnymi drážkami na vnútornej strane rúrky teleskopickej dosky kolesa.
B) Pretiahnite skrutku a upevnite ju. Opakujte na druhej strane.
08 – Vložte rúrky stredného rámu do rúrok predného rámu. Zarovnajte závitové vložky v rúrkach stredného rámu s montážnymi otvormi predného rámu.
09 – A) Zarovnajte skrutky s hlavou gombíka M6 16 mm a podložky sedla M6 s montážnymi otvormi na oboch stranách rámovej rúrky.
B) Zaskrutkujte a upevnite. Opakujte na druhej strane.
10 – A) Zarovnajte skrutky s hlavou gombíka M6 16 mm a podložky sedla M6 s montážnymi otvormi na oboch stranách rámovej rúrky.
B) Zaskrutkujte a upevnite. Opakujte na druhej strane.
11 – A) Vložte zadnú otočnú nohu do koncov stredných rámových rúrok tak, aby montážne otvory boli zarovnané.
B) Zaskrutkujte a zaistite skrutky M8 50 mm s hlavou gombíka a maticami M8 Nyloc. Opakujte na druhej strane.
12 – A) Umiestnite stredovú výstuhu rámu do stredného rámu tak, aby montážne otvory boli zarovnané so závitovými vložkami na ráme.
B) Zaskrutkujte a upevnite skrutky M8 20 mm s tlačidlovou hlavou. Opakujte na druhej strane.
Sem přetáhněte soubory.
13 - A) Umiestnite pravý rám operadla nad stredné montážne otvory rámu. **B)** Priskrutkujte a zaistite skrutky M6 60 mm s hlavou gombíka a maticou M6 Nyloc.
14 - A) Umiestnite rám operadla ľavého sedadla nad uchytenie stredného rámu. **B)** Priskrutkujte a upevnite skrutky M6 60 mm s hlavou gombíka a maticou M6 Nyloc.
15 - Každý zaisťovací čap pretláčajte oboma doskami držiaka operadla na zvolenom otvore na nastavenie uhla. Hrot čapu by mal byť viditeľný na vzdialenejšej strane.
16 - Vložte rúrku opierky hlavy do rámu opierky sedadla. Pevne zatlačte na rúrku opierky, aby bola rúrka úplne zasunutá do rámu. Pred inštaláciou látkového sedadla v nasledujúcich krokoch sa vráťte a dotiahnite všetky spojovacie prvky, ktoré boli voľne upevnené, a namontujte rám kokpitu.
17 - INŠTALÁCIA SEDADLA - Umiestnite látkové sedadlo na rúrku opierky hlavy a popruhy na vonkajšiu časť rámu kokpitu.
18 - A) Omotajte suchý zips na zadnej strane látkového sedadla okolo rámu operadla sedadla. **B)** Pevne upevnite popruhy okolo rámu, aby látkové opierky hlavy zostali na mieste.
19 - Preložte látkovú opierku sedadla okolo rámu a upevnite ju na suchý zips na zadnej strane sedadla.
20 - A) Preložte látkové sedadlo, pripevnite suchým zipsom na oboch stranách prúžku okolo rámu a upevnite na suché zipsy na spodnej strane sedadla. **B)** Preložte zostávajúcu časť látkového sedadla a popruhy so suchým zipsom na spodnú časť sedadla, aby sa látkové sedadlo zaistilo na mieste.
21 - INŠTALÁCIA RADIACEJ PÁKY - A) Zarovnajte montážne otvory pre držiak radiacej páky nad závitovými vložkami na strednom ráme. **B)** Upevnite na mieste pomocou skrutiek M8 20 mm s tlačidlovou hlavou. **Poznámka:** Držiak radiacej páky je namontovaný na oboch stranách kokpitu. **Tip:** Držiak radiacej páky je možné orientovať tak, aby sa na rámu naklonil dopredu alebo dozadu (uhol vpred je uvedený vyššie).
22 - A) Zarovnajte montážne otvory pre montážnu dosku radiacej páky so závitovými otvormi na držiaku radiacej páky. **B)** Upevnite na mieste skrutkami M8 s hlavou tlačidla.
23 - Vaše pretekárske FM-GT je hotové! Pred použitím kokpitu nezabudnite dotiahnuť všetky skrutky zaisťujúce spojovacie prvky, ktoré boli voľne upevnené.
24 - NASTAVENIE VÝŠKY A UHLA PEDÁLOV - Uvoľnite ramenné gombíky M8 na ráme. Nakloňte pedálovú dosku nahor a nadol do požadovanej polohy. Potom gombíky znovu dotiahnite na zaistenie pedálov.
25 - NASTAVENIE VZDIALENOSTI PEDÁLOV - Uvoľnite ramenné gombíky M8 na ráme. Posuňte pedálovú dosku dozadu a dopredu do požadovanej polohy. Potom gombíky znovu dotiahnite na zaistenie.
26 - NASTAVENIE UHLA SEDADLA - Pre zmenu uhla sedadla vytiahnite každý zaisťovací kolík. Nastavte požadovaný uhol a potom zatlačte každý zaisťovací čap späť cez obe dosky držiaka operadla na zvolený otvor na nastavenie uhla. Hrot kolíka by mal byť viditeľný na vzdialenejšej strane.
27 - NASTAVENIE KOLIESOK - Uvoľnite gombíky M6 na nastavenie uhla. Uvoľnite gombíky M6 a skrutky s hlavou M6 na nastavenie vpred/vzad. Posuňte doštičku kolesa do požadovanej polohy. Potom znovu dotiahnite na upevnenie.
28 - Uvoľnite gombíky M6 na nastavenie výšky. Posuňte doštičku kolesa nahor alebo nadol do požadovanej polohy. Potom znovu dotiahnite na upevnenie.
29 - NASTAVENIE VÝŠKY RADIACEJ PÁKY - Odstráňte skrutky a podložky. Posuňte dosku radenia vyššie alebo nižšie. Potom ju znovu priskrutkujte na upevnenie.

30 - ALTERNATÍVNA ORIENTÁCIA RADIACEJ PÁKY - Pre zmenu otáčania a celkového zarovnania dosky radiacej páky vyberte a odstráňte skrutky a podložky z držiaka radiacej páky, zvoľte požadované natočenie a znovu vložte skrutky s podložkami a dotiahnite ich.
31 - GT TO FORMULA - Zadnú otočnú nohu zložte pod sedadlo na prepnutie z GT na Formula.
32 - INŠTALÁCIA HF8 - Odstráňte látkové sedadlo z kokpitu.
33 - A) Rozopnite spodný popruh z podložky radu HF8. **B)** Umiestnite horné popruhy podložky radu HF8 na rúrku opierky hlavy a dotiahnite. Spodné popruhy zaveste na vonkajšiu stranu rámu.
34 - A) Omotajte spodné popruhy okolo operadla a spodnej časti sedadla. **B)** Omotajte popruh okolo strednej vzpery pred utiahnutím popruhu v pracke, aby zostal pevný.
35 - A) Vymeňte látkové sedadlo a umiestnite Velcro pásiky medzi zadnú časť podložky HF8 a popruhy na operadle. **B)** Dotiahnite všetky suché zipsy. Pozrite si kroky **17–20** na opätovnú inštaláciu látkového sedadla.
Pre otázky, informácie alebo technickú pomoc kontaktujte náš tím na:
support@nextlevelracing.com

HU

FM GT versenyszimulátor pilótafülke kézikönyv

VERSENY ELŐTTI ELLENŐRZÉSEK
TIPPEK

- Összeszerelés közben kézzel húzd meg az összes csavart. Csak a pilótafülke teljes összeszerelése után húzd meg a rögzítőket, hogy a váz szilárd és egyenes maradjon.
- Ha további segítségre van szüksége, kérjük, nézze meg az installációs videót, vagy vegye fel velünk a kapcsolatot a support@nextlevelracing.com-es címen.

FIGYELMEZTETÉS

- Mielőtt használnád ezt a terméket, kérjük, olvasd el ezt a kézikönyvet, és ismerkedj meg a biztonsági utasításokkal.
- Ne használj szerszámokat az összeszereléskor, mert a túl szoros megszorítás károsíthatja az alkatrészeket.
- Ne erőltesd az alkatrészeket.
- Kerüld a keresztszálozást.
- Figyelj az éles élekre.
- Ne használd az ülést, ha az ülés bármely része sérült, szakadt vagy hibás.
- Győződj meg róla, hogy minden rögzítő és csavar biztonságosan és helyesen van rögzítve használat előtt.
- A hajtogató vagy mozgó részek csípés kockázatát jelentik. Óvatosan igazításkor a sérülések elkerülése érdekében.
- **FONTOS:** Mindig ellenőrizze weboldalunkat a termékutasítások legújabb verziójáért. Az online kézikönyv frissíthető, hogy tükrözze a termék, biztonsági utasítások vagy szabályozások változásait.

Ha bármilyen támogatásra van szüksége a termékével kapcsolatban, kérjük, vegye fel a kapcsolatot barátságos csapatunkkal:
support@nextlevelracing.com
FIGYELEM: FULLADÁSVESZÉLY
FULLADÁS KOCKÁZATA – A kis részeket nem szánják 3 év alatti gyermekek használatára, illetve azoknak, akik hajlamosak ehetetlen tárgyakat tenni a szájukba.
GYŰLÉS
25 **Nm-ig** tesztelték. Optimális használathoz ajánlott, hogy ne lépjük **túl a 15 Nm-es** beállítást.
Ezt a terméket a keréktávolságtartókkal tesztelték a megadott Nm értékig. A felhasználók nagyobb nyomatékú távolságtartókat szerelhetnek fel az igényeik szerint, de a teljesítmény és stabilitás a távolságtartó beállításoktól, rögzítési pozíciótól és használati körülményektől függően változhat.

UTASÍTÁSOK
KEZDÉS
Minden lépés megfelel az előző oldalakon lévő képnek. Szükség esetén hivatkozz rájuk.

01 – F-GT SUGÁRZÁSI RENDSZEREK
Insert Teleszkópos keréklemezcső a első keretekbe.
Megjegyzés: Csak lazán feszítsd meg az összes csavart, amíg a keret teljesen össze nem szerel. Ezután húzd meg őket, hogy a váz szilárd maradjon.
02 – A) Az első keret rögzítője mindkét oldalán helyezd el az előre telepített M8 anyákat, hogy mindkét anya két első vázcső belsejében legyen.
B) Helyezd be az első hengert az első keretek rögzítő lyukaiba.
03 – A) Helyezd a pedáldeszkát az első keretek közé.
B) Dugd be az M8 anyát a pedállemez belső barázdás csatornájába, majd igazítsd a vállkilincset a váz rögzítő lyukaiba, és rögzítsd a T-anyába. Ismételd mindkét oldalon.
Megjegyzés: Győződj meg róla, hogy az M8 anya megfelelő baronyapozícióban van, hogy könnyebb a csúszás beállítása.
04 – A) Tedd az oldalsó csavart a vázrögzítő lyukakba.
B) Szúrd be az M6 60mm-es csavarokat az oldalsó csavaron és a vázrögzítő lyukakba, és rögzítsd őket M6 nyeregalódóval és M6 Nyloc anyákkal. Ismételd meg a másik oldalon is.
05 – Helyezze be az M6 20 mm-es gombokat a teleszkópos keréklapcső menetes betétjeibe, és rögzítse őket a helyére.
06 – A keréklemezt a teleszkópos keréklemezcső rögzítő lyukai közé helyezzük.
07 – A) Igazítsd az M6 20 mm-es gombokat és az M6 20 mm-es fejfej csavarokat a keréklap rögzítő lyukainak külső oldalán, valamint az M6 anyákat a teleszkópos keréklapcső belső rögzítő barázdáival.
B) Húzd át a csavart és rögzítsd meg. Ismételd meg a másik oldalon.
08 – Helyezze be a középső vázcsöveket az első keretcsövekbe. Igazítsd a középső keretcsövekben lévő menetes betéteket az első vázrögzítő lyukakkal.
09 – A) Igazítsd a csavarokat az M6 16 mm-es gombfejhez és az M6 nyeregalányához a keretcső mindkét oldalán lévő rögzítő lyukakkal.
B) Csavarj be és rögzítsd be. Ismételd a másik oldalon.
10 – A) Igazítsd a csavarokat az M6 16 mm-es gombfejhez és az M6 nyeregalányához a keretcső mindkét oldalán lévő rögzítő lyukakkal.
B) Csavarj be és rögzítsd be. Ismételd a másik oldalon.
11 – A) A hátsó forgólábat a középső keretcsövek végeibe helyezzük, hogy a rögzítőlyukak egy vonalban legyenek.
B) Csavard be és rögzítsd az M8 50mm-es csavarokat a gombfejjel és M8 Nyloc anyákkal. Ismételd meg a másik oldalon is.
12 – A) Helyezd el a keret középső merevítőjét a középső keretbe, hogy a rögzítő lyukak egy vonalban legyenek a keret menetes betétjével.
B) Csavard be és rögzítsd az M8 20 mm-es csavarokat a gombfejjel. Ismételd meg a másik oldalon.
Húzd ide a fájljaidat.
13 – A) Helyezd a jobb háttámla keretet a keret középső rögzítő lyukaira. **B)** Csavard és rögzítse az M6 60mm-es csavarokat a gombfejjel és az M6 Nyloc anyával.
14 – A) Helyezd a bal oldali háttámlás keretet a középső keret fölé. **B)** Csavard és rögzítse az M6 60 mm-es csavarokat a gombfejjel és az M6 Nyloc anyával.
15 - Nyomd át mindkét zárószeget mindkét háttámaszt a kiválasztott szögállító lyukon. A tű hegye láthatónak kell lennie a távoli oldalon.
16 - Helyezze be a fejtámaszt a háttámla keretébe. Nyomja erősen a háttámlás csövét, hogy a cső teljesen be legyen helyezve a vázba. A szövet ülés felszerelése előtt a következő lépésekben menj vissza, húzd meg az összes lazán rögzített rögzítőt, és rögzítsd a pilótafülke keretét.
17 – ÜLÉS BESZERELÉSE – Helyezze a szövet ülést a fejtámla csövére, és a pántokat a pilótafülke keretének külső oldalán helyezzük.
18 – A) Tekerd a tépőzárt tégzárt a szövet ülés háttámlája köré. **B)** Erősítsd szorosan a pántokat a keret köré, hogy a szövetfejtámlák a helyükön maradjanak.
19 - Hajtsd össze a szövet üléstartót a keret köré, és tépőzárral rögzítsd az ülés háttámlájára.
20 - A) Hajtsd össze a szövetülést, rögzítsd tépőzárral a pánt mindkét oldalára a keret körül, és rögzítsd az ülés alján lévő tépőzáras rögzítőkre. **B)** Hajtsd össze a szövetülés maradék részét és a tépőzáras pántokat az ülés aljára, hogy a szövetülés rögzítve maradjon.
21 – A VÁLTÓKAR BESZERELÉSE – A) Igazítsd a váltókar tartótartó tartónyílásait a középső keret menetes betétjei fölé. **B)** Rögzítse a helyére az M8 20 mm-es nyomófejű csavarokkal. **Megjegyzés:** A fogaskerék tartója a pilótafülke mindkét oldalán van felszerelve. **Tipp:** A váltókar tartó úgy is eldönthető a vázon előre vagy hátrafelé (az előre irányuló szög fent látható).

22 – A) Igazítsd a váltókar rögzítőlapjának tartónyílásait a váltókar tartóján lévő menetes lyukakkal. **B)** Rögzítsd M8 csavarokkal a gombfejjel.
23 - A versenyautód FM-GT készen áll! A pilótafülke használata előtt minden, hogy meghúzd az összes csavart, amely a lazán rögzített rögzítőket rögzíti.
24 – A PEDÁLOK MAGASSÁGÁNAK ÉS SZÖGÉNEK BEÁLLÍTÁSA – Lazítsd meg az M8 vállgombokat a vázon. Döntsd fel és le a pedállemezt a kívánt pozícióba. Ezután húzd újra a gombokat a pedálok rögzítéséhez.
25 - A PEDÁLTÁVOLSÁG BEÁLLÍTÁSA - Lazítsd meg az M8 vállgombokat a vázon. Húzd a pedállemezt előre-hátra a kívánt pozícióba. Ezután húzd meg újra a gombokat, hogy rögzítsd.
26 – AZ ÜLÉSSZÖG BEÁLLÍTÁSA – Az ülésszög megváltoztatásához húzzuk ki az egyes zárótűket. Állítsd be a kívánt szöget, majd told vissza mindkét zárótűt mindkét háttámaszt konzolon keresztül a kiválasztott szögállító lyukba. A tűvég láthatónak kell lennie a távoli oldalon.
27 - KERÉKBEÁLLÍTÁS - Lazítsd meg az M6 gombokat a szög beállításához. Lazítsd meg az M6 gombokat és az M6 fej csavarokat előre/hátra-beállításhoz. Húzd a keréklemezt a kívánt pozícióba. Ezután húzd meg újra a rögzítéshez.
28 - Lazítsd meg az M6 magasságállító gombjait. Húzd fel vagy le a keréklemezt a kívánt pozícióba. Ezután húzd meg újra a rögzítéshez.
29 - A VÁLTÓKAR MAGASSÁGÁNAK BEÁLLÍTÁSA - Vedd le a csavarokat és alásegítőket. Emeld fel vagy lejjebb a váltólemezt. Ezután csavard vissza a tartóhoz.
30 - ALTERNATÍV VÁLTÓKAR IRÁNYVÁLTÁS - A váltókar forgásának és összeállításának megváltoztatásához távolítsa el és távolítsa el a csavarokat és alásegítőket a váltókar tartójáról, válassza ki a kívánt forgatást, majd helyezze vissza a alátány csavarokat és feszítse meg őket.
31 - GT FORMULA - A hátsó forgatható lábat hajtsd be az ülés alá, hogy GT-ről Formula-ra válts.
32 – HF8 TELEPÍTÉS – Vedd le a szövetülést a pilótafülkéből.
33 - A) Oldd ki az alsó pántot a HF8 sorozatú párnáról. **B)** Helyezd a HF8 sorozatú párna felső pántjait a fejtámla csőre, és húzd meg. A alsó pántokat a keret külső részére akasztsd.
34 – A) Tekerd az alsó pántokat a háttámlára és az ülés aljára. **B)** Tekerd a pántot a középső tartóra, mielőtt megfeszíted a pántot a csatban, hogy szoros maradjon.
35 – A) Cseréld ki a szövetülést, és helyezd a tépőzáras pántokat a HF8 párna hátoldala és a háttámaszpántok közé. **B)** Húzd meg az összes tépőzáras rögzítőt. Lásd a **17–20**. lépéseket a szövetülés újraszereléséhez.
Kérdések, információ vagy technikai segítség esetén kérjük, vegye fel a kapcsolatot csapatunkkal:
support@nextlevelracing.com

next level®
RACING

support@nextlevelracing.com